Primer

Bienvenidos a la
lavandería industrial

Welcome to the
industrial laundry

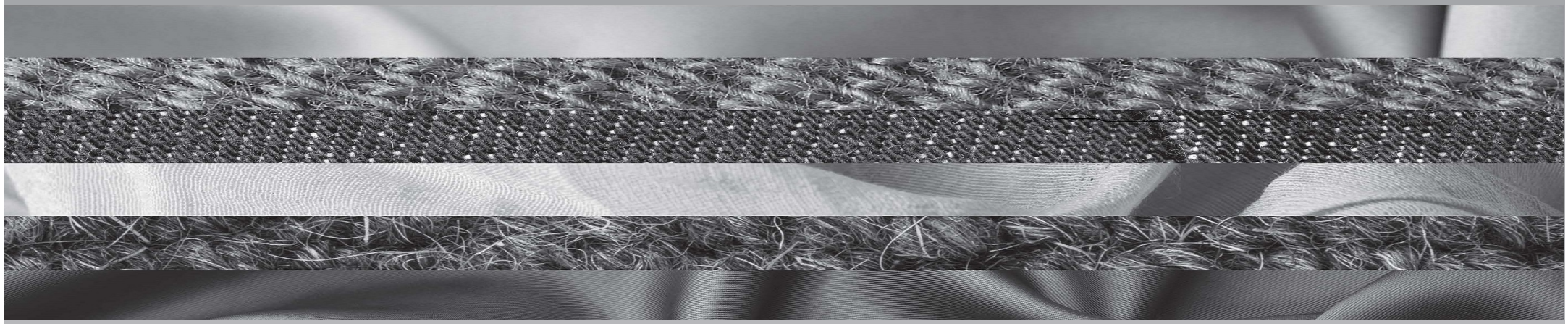

SPARE PARTS MANUAL
MANUAL DE RECAMBIOS
MANUEL PIÈCES RECHANGE

TUMBLE DRYERS-SECADORAS-SÉCHEUSES
DS-11 / 17

59{нлопр

Primer

ANALOGIC BODY
MUEBLE ANALÓGICO
MEUBLE ANALOGIQUE

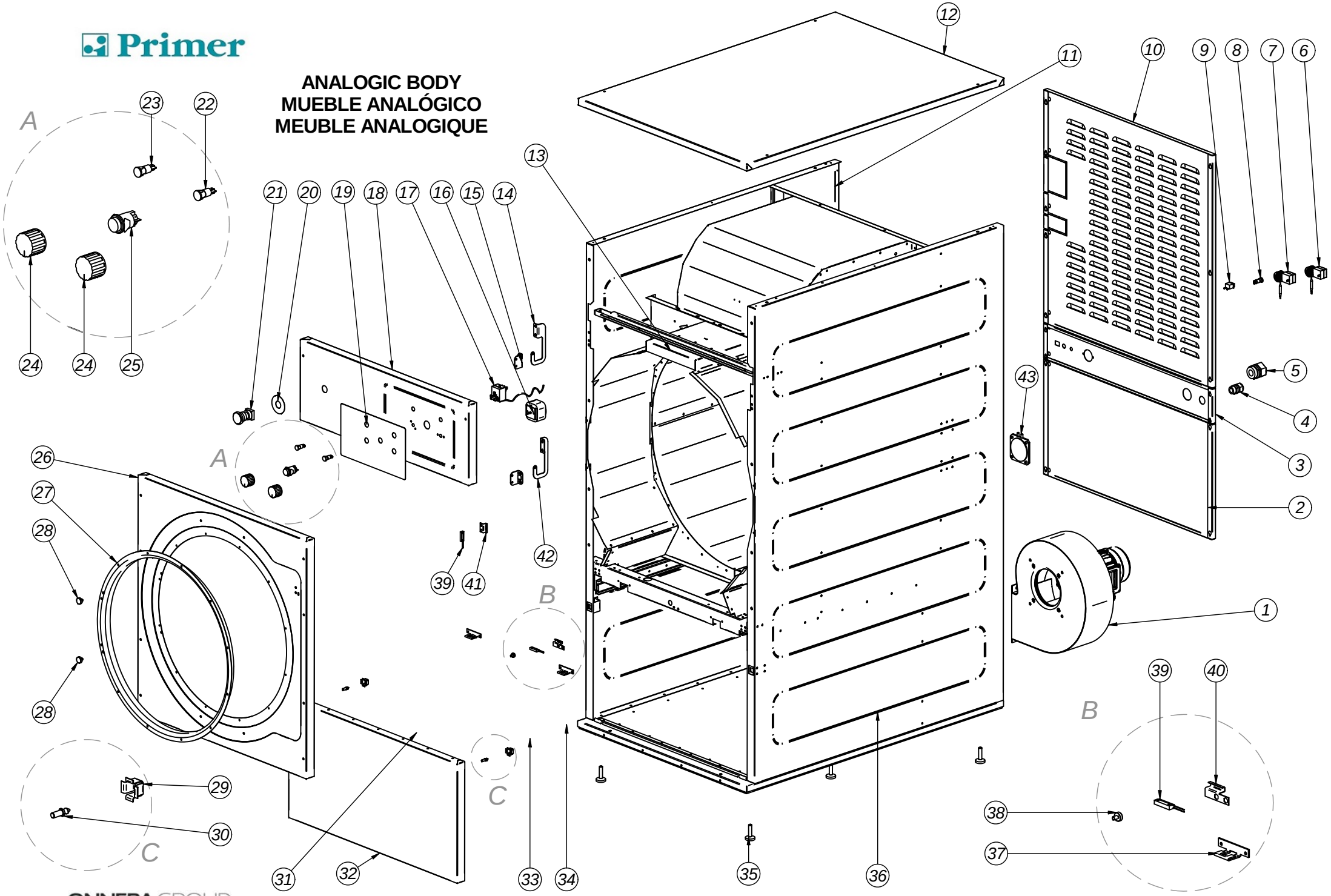

ONNERA GROUP

Primer

ANALOGIC BODY
MUEBLE ANALÓGICO
MEUBLE ANALOGIQUE

POS.	REF.	DESCRIPTION	DESCRIPCIÓN	DESCRIPTION	DS-11	DS-17	RECOM.
1	12149163	CENTRIFUGAL FAN (ELECTRIC) 50Hz 3PH	VENTILADOR CENTRÍFUGO (ELÉCTRICO) 50Hz 3F	VENTILATEUR CENTRIFUGE (ELECTRIQUE) 50Hz 3PH	1	1	X
1	12139873	CENTRIFUGAL FAN (GAS-STEAM) 50Hz 1PH	VENTILADOR CENTRÍFUGO (GAS-VAPOR) 50Hz 1F	VENTILATEUR CENTRIFUGE (GAZ-VAPEUR) 50Hz 1PH	1	1	X
1	1DE08525	CENTRIFUGAL FAN 60Hz	VENTILADOR CENTRÍFUGO 60Hz	VENTILATEUR CENTRIFUGE 60Hz	1	1	X
2	12145546	BACK LOWER LID	TAPA POSTERIOR INFERIOR	PANNEAU ARRIÈRE INFÉRIEUR	1	1	
3	12145545	BACK LIDS REINFORCEMENT	REFUERZO TAPAS POSTERIORES	RENFORT PANNEAU ARRIÈRE	1	1	
4	12095959	CAPS TOP PG-16 (GAS-STEAM)	PRENSA ESTOPA PG-16 (GAS-VAPOR)	PRESSE-ÉTOUPE PG-16 (GAZ-VAPEUR)	1	1	
5	12035015	CAPS TOP PG-29 (ELECTRIC)	PRENSA ESTOPA PG-29 (ELÉCTRICO)	PRESSE-ÉTOUPE PG-29 (ELÉCTRIQUE)	1	1	
6	12126296	SAFETY THERMOSTAT 220º (ELECTRIC)	TERMOSTATO SEGURIDAD 220º (ELÉCTICO)	THERMOSTAT SÉCURITÉ 220º (ÉLECTRIQUE)	1	1	X
6	12135898	SAFETY THERMOSTAT 180º (GAS-STEAM)	TERMOSTATO SEGURIDAD 180º (GAS-VAPOR)	THERMOSTAT SÉCURITÉ 180º (GAZ-VAPEUR)	1	1	X
7	12110160	SAFETY THERMOSTAT 110º	TERMOSTATO SEGURIDAD 110º	THERMOSTAT SÉCURITÉ 110º	1	1	X
8	12036462	RED PILOT D13	PILOTO D13 ROJO	VOYANT ROUGE D13	1	1	X
9	12016811	RESET RECTANGULAR BUTTON (GAS)	PULSADOR RESET (GAS)	TOUCHE RESET (GAZ)	1	1	X
10	12145547	BACK UPPEER LID	TAPA POSTERIOR SUPERIOR	PANNEAU ARRIÈRE SUPÉRIEUR	1	1	
11	12139154	LEFT SIDE PANNEL	PANEL LATERAL IZQUIERDO	PANNEAU LATÉRAL GAUCHE	1	…	
11	12145937	LEFT SIDE PANNEL	PANEL LATERAL IZQUIERDO	PANNEAU LATÉRAL GAUCHE	…	1	
12	12145934	CEILING	TECHO	PLAFOND	1	…	
12	12145938	CEILING	TECHO	PLAFOND	…	1	
13	12145605	FRONT PANNEL JOINT	UNIÓN TAPA INTERMEDIA	UNION COUVERCLE INTERMÉDIAIRE	1	1	
14	12145551	MOBIL LEFT HINGE	BISAGRA IZQUIERDA MOBIL	CHARNIÈRE GAUCHE MOBILE	1	1	
15	12145550	FIXED HINGE	BISAGRA FIJA	CHARNIÈRE FIXE	2	2	
16	12049916	CLOCK WITH DELAY 60"	RELOJ CON RETARDADOR DE 60"	RETARDATEUR DE 60"	1	1	X
17	12032432	THERMOSTAT CAP. 2,9 M.INV 90º	TERMOSTATO CAP. 2,9 M. INV 90º	THERMOSTAT CAP. 2,9 M INV 90º	1	1	X
18	12145933	ANALOGIC FRONT PANNEL	TAPA PORTAMANDOS ANALÓGICA	COUVERCLE BOÎTIER COMMANDE ANALOGIQUE	1	1	
19	12146797	ANALOGIC STICKER	CARÁTULA ANALÓGICA	ADHÉSIF ANALOGIQUE	1	1	
20	12036726	EMERGENCY STOP ADHESIVE	ANAGRAMA PARO EMERGÉNCIA	ANAGRAMME D'URGENCE	1	1	
21	12149154	EMERGENCY PUSH-BUTTON	PULSADOR PARO EMERGÉNCIA	BOUTON D'URGENCE	1	1	X
22	12036324	GREEN PILOT D13	PILOTO D13 VERDE	VOYANT VERT	1	1	X
23	12036462	RED PILOT D13	PILTOTO D13 ROJO	VOYANT ROUGE	1	1	X
24	12035322	THERMOSTAT TIMER	MANDO RELOJ/TERMOSTATO	COMMANDE HORLOGE/THERMOSTAT	2	2	X
25	12126193	GREEN LIGHT PUSH-BUTTON	PULSADOR BIPOLAR LUMINOSO VERDE	BOUTON BIPOLAIRE LUMINEUX VERT	1	1	
26	12151286	FRONT PANNEL	TAPA FRONTAL	PANNEAU FRONTAL	1	1	
27	12140886	INLET HOOP	ARO REFUERZO ENTRADA	ANNEAU RENFORT ENTRÉE	1	1	
28	12049248	MAGNET Ø20	IMÁN Ø20	AIMANT Ø20	2	2	X
29	12129675	CLIP HOLDER	RECEPTÁCULO CLIP	RÉCEPTACLE CLIP	2	2	
30	12130795	CLIP LOCK DOOR	VASTAGO CIERRE CLIP	FERMETURE PAR CLIP	2	2	
31	12146772	FLUFF FILTER LID HANDLE	TIRADOR TAPA FILTRO BORRA	POIGNÉE COUVERCLE FILTRE PELUCHE	2	2	X
32	12151288	LOWER FRONT PANNEL	TAPA FRONTAL INFERIOR	PANNEAU FRONTAL INFÉRIEUR	1	1	
33	12145935	FLUFF FILTER LID	TAPA FILTRO BORRA	PANNEAU FILTRE PELUCHE	1	1	
34	12145535	FLUFF FILTER LID SUPPORT	SOPORTE TAPA FILTRO BORRA	SUPPORT PANNEAU FILTRE PELUCHE	1	1	
35	12024163	LEVELLING FEET	PIÉS DE NIVELACIÓN	PIEDS DE NIVELLEMENT	4	4	
36	12139156	RIGHT SIDE PANNEL	PANEL LATERAL DERECHO	PANNEAU LATÉRAL DROIT	1	…	
36	12145936	RIGHT SIDE PANNEL	PANEL LATERAL DERECHO	PANNEAU LATÉRAL DROIT	…	1	
37	12145543	FLUFF FILTER LID HANDLE SUPPORT	SOPORTE TIRADOR TAPA FILTRO BORRA	SUPPORT POIGNÉE COUVERCLE FILTRE PELUCHE	2	2	
38	12096891	MAGNET Ø13	IMÁN Ø13	AIMANT Ø13	1	1	X
39	12090513	REED RECTANGULAR SENSOR	SENSOR REED RECTANGULAR	CAPTEUR REED RECTANGULAIRE	2	2	X
40	12145377	REED SENSOR SUPPORT	SOPORTE SENSOR REED	SUPPORT CAPTEUR REED	1	1	
41	12145726	REED SENSOR SUPPORT	SOPORTE SENSOR REED	SUPPORT CAPTEUR REED	1	1	
42	12145549	MOBIL RIGHT HINGE	BISAGRA DERECHA MOBIL	CHARNIÈRE DROITE MOBILE	1	1	
43	12049069	DIFFERENTIAL AIR PRESSURE	PRESOSTATO DIFERENCIAL	PRESSOSTAT DIFFÉRENTIEL	1	1	X

Primer

DIGITAL BODY
MUEBLE DIGITAL
MEUBLE DIGITAL

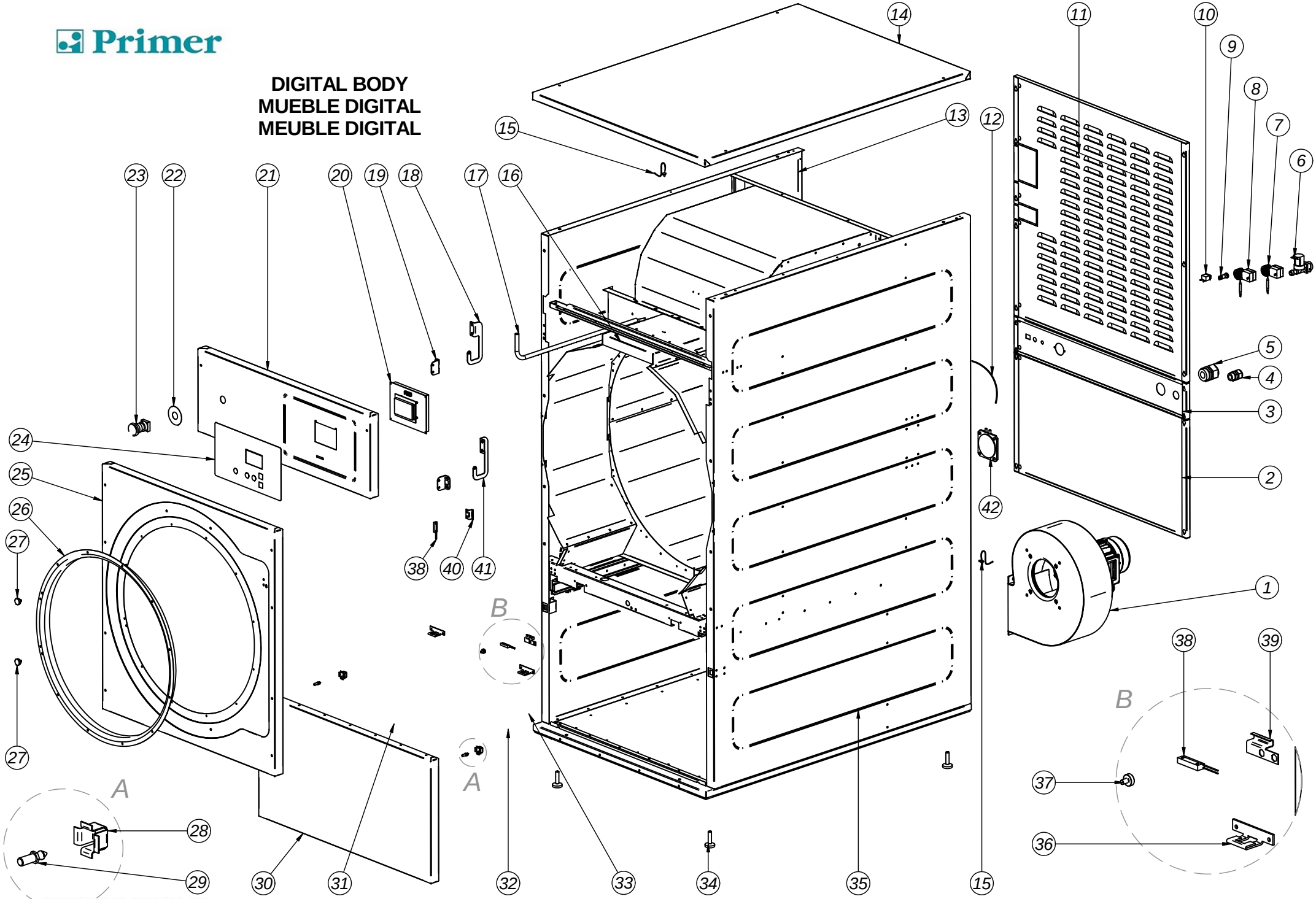

ONNERA GROUP

DIGITAL BODY
MUEBLE DIGITAL
MEUBLE DIGITAL

POS.	REF.	DESCRIPTION	DESCRIPCIÓN	DESCRIPTION	DS-11	DS-17	RECOM.
1	12149163	CENTRIFUGAL FAN (ELECTRIC) 50Hz 3PH	VENTILADOR CENTRÍFUGO (ELÉCTRICO) 50Hz 3F	VENTILATEUR CENTRIFUGE (ÉLECTRIQUE) 50Hz 3PH	1	1	X
1	12139873	CENTRIFUGAL FAN (GAS-STEAM) 50Hz 1PH	VENTILADOR CENTRÍFUGO (GAS-VAPOR) 50Hz 1F	VENTILATEUR CENTRIFUGE (GAZ-VAPEUR) 50Hz 1PH	1	1	X
1	12135016	CENTRIFUGAL FAN 60Hz	VENTILADOR CENTRÍFUGO 60Hz	VENTILATEUR CENTRIFUGE 60Hz	1	1	X
2	12145546	BACK LOWER LID	TAPA POSTERIOR INFERIOR	PANNEAU ARRIÈRE INFÉRIEUR	1	1	
3	12145545	BACK LIDS REINFORCEMENT	REFUERZO TAPAS POSTERIORES	RENFORT PANNEAU ARRIÈRE	1	1	
4	12095959	CAPS TOP PG-16 (GAS-STEAM)	PRENSA ESTOPA PG-16 (GAS-VAPOR)	PRESSE-ÉTOUPE PG-16 (GAZ-VAPEUR)	1	1	
5	12035015	CAPS TOP PG-29 (ELECTRIC)	PRENSA ESTOPA PG-29 (ELÉCTRICO)	PRESSE-ÉTOUPE PG-29 (ÉLECTRIQUE)	1	1	
6	12025161	ELECTROVALVE (ANTI FIRE)	ELECTROVÁLVULA (ANTI INCENDIO)	ÉLECTROVANNE (ANTI FEU)	1	1	X
7	12126296	SAFETY THERMOSTAT 220º (ELECTRIC)	TERMOSTATO SEGURIDAD 220º (ELÉCTICO)	THERMOSTAT SÉCURITÉ 220º (ÉLECTRIQUE)	1	1	X
7	12135898	SAFETY THERMOSTAT 180º (GAS-STEAM)	TERMOSTATO SEGURIDAD 180º (GAS-VAPOR)	THERMOSTAT SÉCURITÉ 180º (GAZ-VAPEUR)	1	1	X
8	12110160	SAFETY THERMOSTAT 110º	TERMOSTATO SEGURIDAD 110º	THERMOSTAT SÉCURITÉ 110º	1	1	X
9	12036462	RED PILOT D13	PILOTO D13 ROJO	VOYANT ROUGE D13	1	1	X
10	12016811	RESET RECTANGULAR BUTTON (GAS)	PULSADOR RESET (GAS)	TOUCHE RESET	1	1	X
11	12145547	BACK UPPEER LID	TAPA POSTERIOR SUPERIOR	PANNEAU ARRIÈRE SUPÉRIEUR	1	1	
12	12146025	HOSE Ø12X18 (ANTI FIRE)	MANGUERA Ø12X18 (ANTI INCENDIO)	TUYAU Ø12X18 (ANTI FEU)	2m	2m	X
13	12139154	LEFT SIDE PANNEL	PANEL LATERAL IZQUIERDO	PANNEAU LATÉRAL GAUCHE	1	…	
13	12145937	LEFT SIDE PANNEL	PANEL LATERAL IZQUIERDO	PANNEAU LATÉRAL GAUCHE	…	1	
14	12145934	CEILING	TECHO	PLAFOND	1	…	
14	12145938	CEILING	TECHO	PLAFOND	…	1	
15	12031344	TEMPERATURE PROBE	SONDA TEMPERATURA	SONDE DE TEMPERATURE	2	2	X
16	12145605	FRONT PANNEL JOINT	UNIÓN TAPA INTERMEDIA	UNION COUVERCLE INTERMÉDIAIRE	1	1	
17	12145710	FIRE PREVENTION TUBE	TUBO ANTIINCENDIO	TUBE ANTI FEU	1	1	
18	12145551	MOBIL LEFT HINGE	BISAGRA IZQUIERDA MOBIL	CHARNIÈRE GAUCHE MOBILE	1	1	
19	12145550	FIXED HINGE	BISAGRA FIJA	CHARNIÈRE FIXE	2	2	
20	12118728	PSM MICROPROCESSOR	MICROPROCESADOR PSM	MICROPROCESSEUR PSM	1	1	X
21	12145931	DIGITAL FRONT PANNEL	TAPA PORTAMANDOS DIGITAL	COUVERCLE BOÎTIER COMMANDE ÉLECTRIQUE	1	1	
22	12036726	EMERGENCY STOP ADHESIVE	ANAGRAMA PARO EMERGÉNCIA	ANAGRAMME D'URGENCE	1	1	
23	12149154	EMERGENCY PUSH-BUTTON	PULSADOR PARO EMERGÉNCIA	BOUTON D'URGENCE	1	1	X
24	12146786	DIGITAL STICKER	CARÁTULA DIGITAL	ADHÉSIF DIGITAL	1	1	
25	12151286	FRONT PANNEL **STANDARD**	TAPA FRONTAL **STANDARD**	PANNEAU FRONTAL **STANDARD**	1	1	
25	12151287	FRONT PANNEL **RECIRCULATION**	TAPA FRONTAL **RECIRCULACIÓN**	PANNEAU FRONTAL **RECIRCULATION**	1	1	
26	12140886	INLET HOOP	ARO REFUERZO ENTRADA	ANNEAU RENFORT ENTRÉE	1	1	
27	12049248	MAGNET Ø20	IMÁN Ø20	AIMANT Ø20	2	2	X
28	12129675	CLIP HOLDER	RECEPTÁCULO CLIP	RÉCEPTACLE CLIP	2	2	
29	12130795	CLIP LOCK DOOR	VASTAGO CIERRE CLIP	FERMETURE PAR CLIP	2	2	
30	12151288	LOWER FRONT PANNEL **STANDARD**	TAPA FRONTAL INFERIOR **STANDARD**	PANNEAU FRONTAL INFÉRIEUR **STANDARD**	1	1	
30	12151289	LOWER FRONT PANNEL **RECIRCULATION**	TAPA FRONTAL INFERIOR **RECIRCULACIÓN**	PANNEAU FRONTAL INFÉRIEUR **RECIRCULATION**	1	1	
31	12146772	FLUFF FILTER LID HANDLE	TIRADOR TAPA FILTRO BORRA	POIGNÉE COUVERCLE FILTRE PELUCHE	2	2	X
32	12145935	FLUFF FILTER LID	TAPA FILTRO BORRA	PANNEAU FILTRE PELUCHE	1	1	
33	12145535	FLUFF FILTER LID SUPPORT	SOPORTE TAPA FILTRO BORRA	SUPPORT PANNEAU FILTRE PELUCHE	1	1	
34	12024163	LEVELLING FEET	PIÉS DE NIVELACIÓN	PIEDS DE NIVELLEMENT	4	4	
35	12139156	RIGHT SIDE PANNEL	PANEL LATERAL DERECHO	PANNEAU LATÉRAL DROIT	1	…	
35	12145936	RIGHT SIDE PANNEL	PANEL LATERAL DERECHO	PANNEAU LATÉRAL DROIT	…	1	
36	12145543	FLUFF FILTER LID HANDLE SUPPORT	SOPORTE TIRADOR TAPA FILTRO BORRA	SUPPORT POIGNÉE COUVERCLE FILTRE PELUCHE	2	2	
37	12096891	MAGNET Ø13	IMÁN Ø13	AIMANT Ø13	1	1	
38	12090513	REED RECTANGULAR SENSOR	SENSOR REED RECTANGULAR	CAPTEUR REED RECTANGULAIRE	2	2	X
39	12145377	REED SENSOR SUPPORT	SOPORTE SENSOR REED	SUPPORT CAPTEUR REED	1	1	
40	12145726	REED SENSOR SUPPORT	SOPORTE SENSOR REED	SUPPORT CAPTEUR REED	1	1	
41	12145549	MOBIL RIGHT HINGE	BISAGRA DERECHA MOBIL	CHARNIÈRE DROITE MOBILE	1	1	
42	12049069	DIFFERENTIAL AIR PRESSURE	PRESOSTATO DIFERENCIAL	PRESSOSTAT DIFFÉRENTIEL	1	1	X

Primer

LOW COST BODY
MUEBLE LOW COST
MEUBLE LOW COST

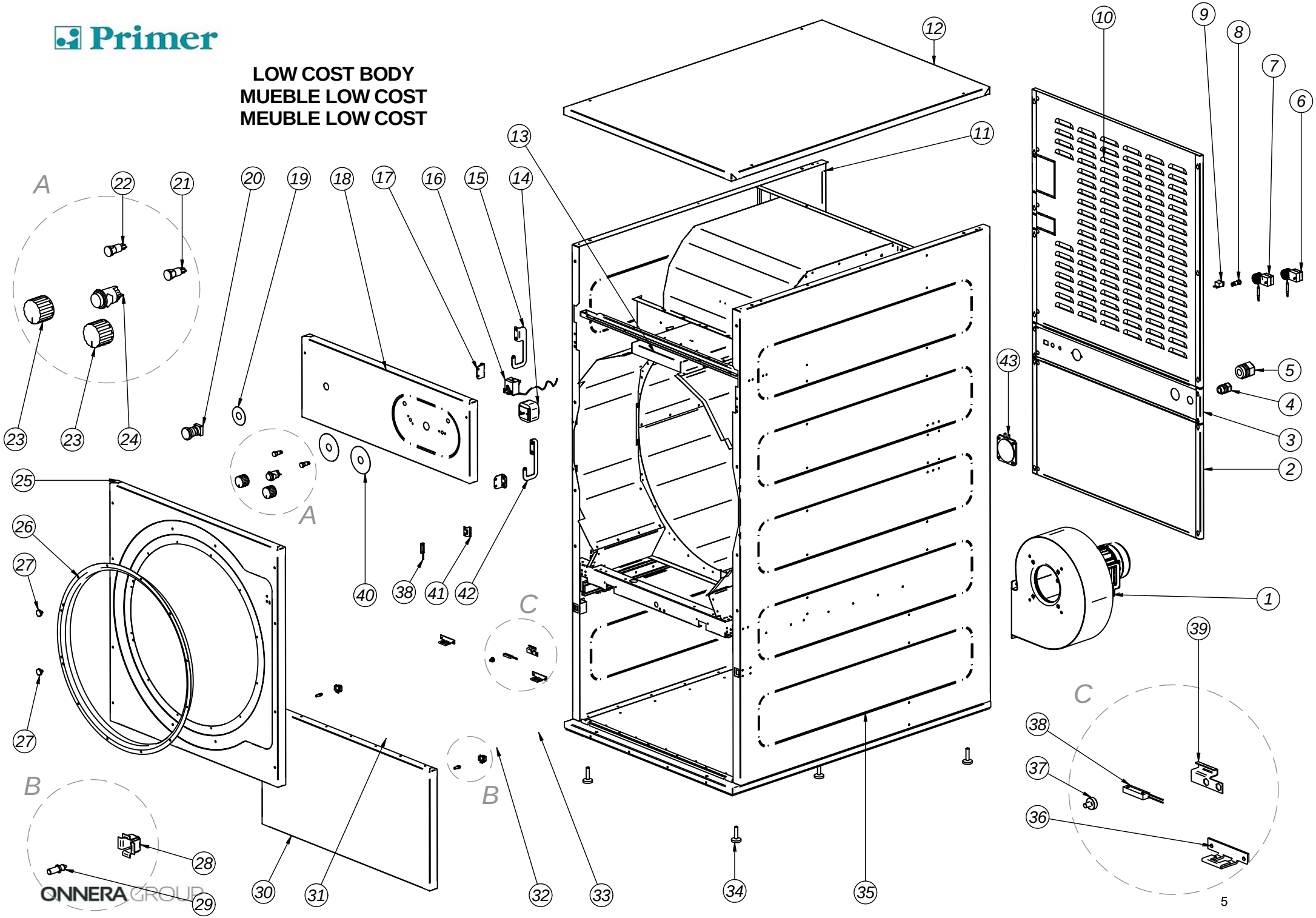

ONNERA GROUP

Primer

LOW COST BODY
MUEBLE LOW COST
MEUBLE LOW COST

POS.	REF.	DESCRIPTION	DESCRIPCIÓN	DESCRIPTION	DS-11	DS-17	RECOM.
1	12149163	CENTRIFUGAL FAN (ELECTRIC) 50Hz 3PH	VENTILADOR CENTRÍFUGO (ELÉCTRICO) 50Hz 3F	VENTILATEUR CENTRIFUGE (ELECTRIQUE) 50Hz 3PH	1	1	X
1	12139873	CENTRIFUGAL FAN (GAS-STEAM) 50Hz 1PH	VENTILADOR CENTRÍFUGO (GAS-VAPOR) 50Hz 1F	VENTILATEUR CENTRIFUGE (GAZ-VAPEUR) 50Hz 1PH	1	1	X
1	12135016	CENTRIFUGAL FAN 60Hz	VENTILADOR CENTRÍFUGO 60Hz	VENTILATEUR CENTRIFUGE 60Hz	1	1	X
2	12145546	BACK LOWER LID	TAPA POSTERIOR INFERIOR	PANNEAU ARRIÈRE INFÉRIEUR	1	1	
3	12145545	BACK LIDS REINFORCEMENT	REFUERZO TAPAS POSTERIORES	RENFORT PANNEAU ARRIÈRE	1	1	
4	12095959	CAPS TOP PG-16 (GAS-STEAM)	PRENSA ESTOPA PG-16 (GAS-VAPOR)	PRESSE-ÉTOUPE PG-16 (GAZ-VAPEUR)	1	1	
5	12035015	CAPS TOP PG-29 (ELECTRIC)	PRENSA ESTOPA PG-29 (ELÉCTRICO)	PRESSE-ÉTOUPE PG-29 (ÉLECTRIQUE)	1	1	
6	12126296	SAFETY THERMOSTAT 220º (ELECTRIC)	TERMOSTATO SEGURIDAD 220º (ELÉCTICO)	THERMOSTAT SÉCURITÉ 220º (ÉLECTRIQUE)	1	1	X
6	12135898	SAFETY THERMOSTAT 180º (GAS-STEAM)	TERMOSTATO SEGURIDAD 180º (GAS-VAPOR)	THERMOSTAT SÉCURITÉ 180º (GAZ-VAPEUR)	1	1	X
7	12110160	SAFETY THERMOSTAT 110º	TERMOSTATO SEGURIDAD 110º	THERMOSTAT SÉCURITÉ 110º	1	1	X
8	12036462	RED PILOT D13	PILOTO D13 ROJO	VOYANT ROUGE D13	1	1	X
9	12016811	RESET RECTANGULAR BUTTON (GAS)	PULSADOR RESET (GAS)	TOUCHE RESET	1	1	X
10	12145547	BACK UPPEER LID	TAPA POSTERIOR SUPERIOR	PANNEAU ARRIÈRE SUPÉRIEUR	1	1	
11	12145597	LEFT SIDE PANNEL	PANEL LATERAL IZQUIERDO	PANNEAU LATÉRAL GAUCHE	1	…	
11	12145621	LEFT SIDE PANNEL	PANEL LATERAL IZQUIERDO	PANNEAU LATÉRAL GAUCHE	…	1	
12	12145599	CEILING	TECHO	PLAFOND	1	…	
12	12145623	CEILING	TECHO	PLAFOND	…	1	
13	12145605	FRONT PANNEL JOINT	UNIÓN TAPA INTERMEDIA	UNION COUVERCLE INTERMÉDIAIRE	1	1	
14	12049916	CLOCK WITH DELAY 60"	RELOJ CON RETARDADOR DE 60"	RETARDATEUR DE 60"	1	1	X
15	12145551	MOBIL LEFT HINGE	BISAGRA IZQUIERDA MOBIL	CHARNIÈRE GAUCHE MOBILE	1	1	
16	12032432	THERMOSTAT CAP. 2,9 M.INV 90º	TERMOSTATO CAP. 2,9 M. INV 90º	THERMOSTAT CAP. 2,9 M INV 90º	1	1	X
17	12145550	FIXED HINGE	BISAGRA FIJA	CHARNIÈRE FIXE	2	2	
18	12145516	LOW COST FRONT PANNEL	TAPA PORTAMANDOS LOW COST	COUVERCLE BOÎTIER COMMANDE LOW COST	1	1	
19	12036726	EMERGENCY STOP ADHESIVE	ANAGRAMA PARO EMERGÉNCIA	ANAGRAMME D'URGENCE	1	1	
20	12149154	EMERGENCY PUSH-BUTTON	PULSADOR PARO EMERGÉNCIA	BOUTON D'URGENCE	1	1	
21	12036324	GREEN PILOT D13	PILOTO D13 VERDE	VOYANT D13 VERT	1	1	X
22	12036462	RED PILOT D13	PILTOTO D13 ROJO	VOYANT D13 ROUGE	1	1	X
23	12035322	THERMOSTAT TIMER	MANDO RELOJ/TERMOSTATO	COMMANDE HORLOGE/THERMOSTAT	2	2	X
24	12126193	GREEN LIGHT PUSH-BUTTON	PULSADOR BIPOLAR LUMINOSO VERDE	BOUTON BIPOLAIRE LUMINEUX VERT	1	1	X
25	12151321	FRONT PANNEL	TAPA FONTRAL	PANNEAU FRONTAL	1	1	
26	12140886	INLET HOOP	ARO REFUERZO ENTRADA	ANNEAU RENFORT ENTRÉE	1	1	
27	12049248	MAGNET Ø20	IMÁN Ø20	AIMANT Ø20	2	2	X
28	12129675	CLIP HOLDER	RECEPTÁCULO CLIP	RÉCEPTACLE CLIP	2	2	
29	12130795	CLIP LOCK DOOR	VASTAGO CIERRE CLIP	FERMETURE PAR CLIP	2	2	
30	12151322	LOWER FRONT PANNEL	TAPA FRONTAL INFERIOR	PANNEAU FRONTAL INFÉRIEUR	1	1	
31	12146772	FLUFF FILTER LID HANDLE	TIRADOR TAPA FILTRO BORRA	POIGNÉE COUVERCLE FILTRE PELUCHE	2	2	X
32	12145601	FLUFF FILTER LID	TAPA FILTRO BORRA	PANNEAU FILTRE PELUCHE	1	1	
33	12145535	FLUFF FILTER LID SUPPORT	SOPORTE TAPA FILTRO BORRA	SUPPORT PANNEAU FILTRE PELUCHE	1	1	
34	12024163	LEVELLING FEET	PIÉS DE NIVELACIÓN	PIEDS DE NIVELLEMENT	4	4	
35	12145598	RIGHT SIDE PANNEL	PANEL LATERAL DERECHO	PANNEAU LATÉRAL DROIT	1	…	
35	12145622	RIGHT SIDE PANNEL	PANEL LATERAL DERECHO	PANNEAU LATÉRAL DROIT	…	1	
36	12145543	FLUFF FILTER LID HANDLE SUPPORT	SOPORTE TIRADOR TAPA FILTRO BORRA	SUPPORT POIGNÉE COUVERCLE FILTRE PELUCHE	2	2	
37	12096891	MAGNET Ø13	IMÁN Ø13	AIMANT Ø13	1	1	X
38	12090513	REED RECTANGULAR SENSOR	SENSOR REED RECTANGULAR	CAPTEUR REED RECTANGULAIRE	2	2	X
39	12145377	REED SENSOR SUPPORT	SOPORTE SENSOR REED	SUPPORT CAPTEUR REED	1	1	
40	12146014	CONTROLS STICKER	ETIQUETA ADHESIVA DE LOS MANDOS	ÉTIQUETTE ADHESIVE DE COMMANDES	2	2	
41	12145726	REED SENSOR SUPPORT	SOPORTE SENSOR REED	SUPPORT CAPTEUR REED	1	1	
42	12145549	MOBIL RIGHT HINGE	BISAGRA DERECHA MOBIL	CHARNIÈRE DROITE MOBILE	1	1	
43	12049069	DIFFERENTIAL AIR PRESSURE	PRESOSTATO DIFERENCIAL	PRESSOSTAT DIFFÉRENTIEL	1	1	X

Primer

SELF-SERVICE BODY
MUEBLE AUTOSERVICIO
MEUBLE SELF-SERVICE

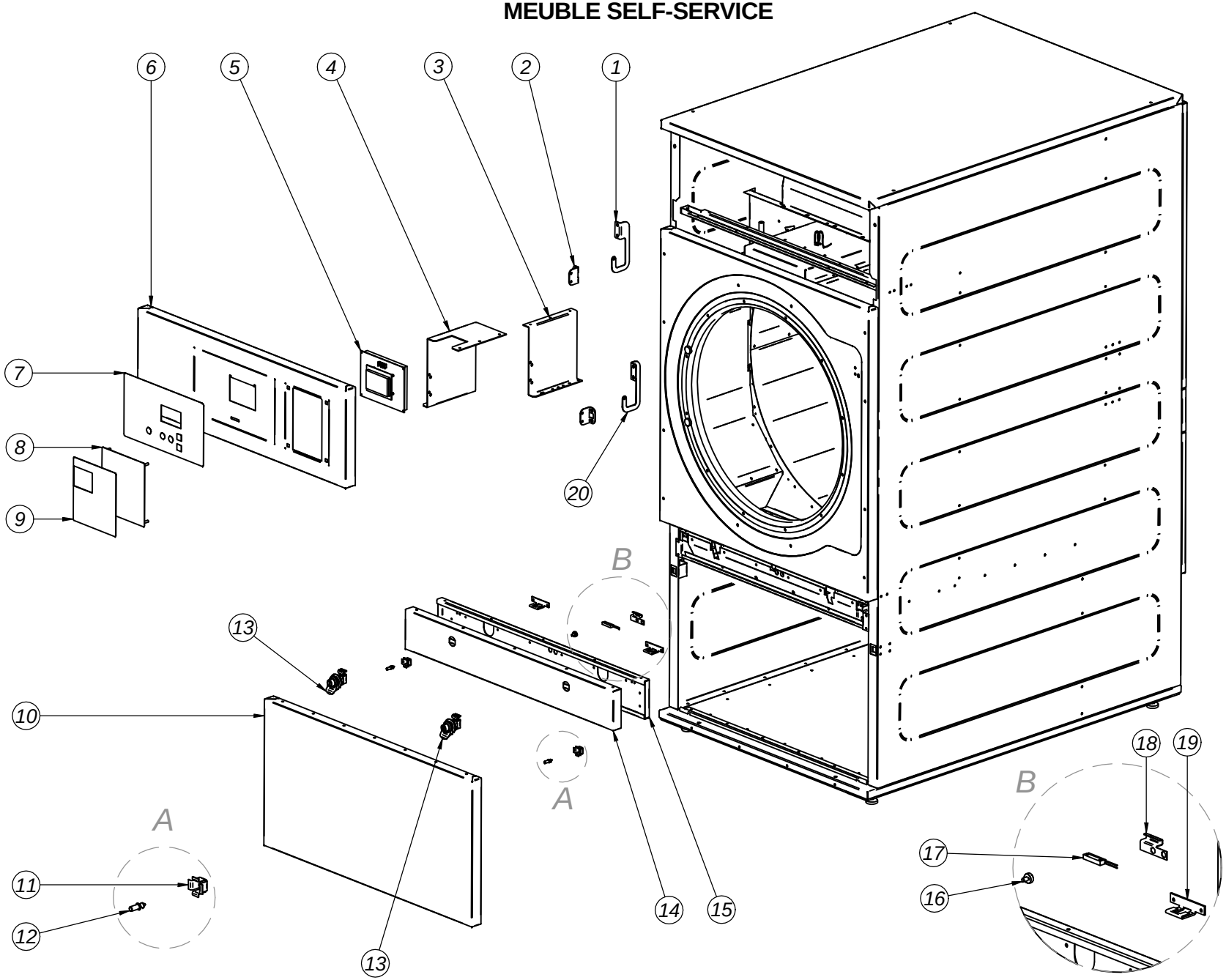

ONNERA GROUP

Primer

SELF SERVICE BODY
MUEBLE AUTOSERVICIO
MEUBLE SELF SERVICE

POS.	REF.	DESCRIPTION	DESCRIPCIÓN	DESCRIPTION	DS-11	DS-17	RECOM.
1	12145551	MOBIL LEFT HINGE	BISAGRA IZQUIERDA MOBIL	CHARNIÈRE GAUCHE MOBILE	1	1	
2	12145550	FIXED HINGE	BISAGRA FIJA	CHARNIÈRE FIXE	2	2	
3	12145532	COIN PURSE RIGHT SUPPORT	SOPORTE DERECHO MONEDERO	SUPPORT DROIT BOURSE	1	1	
4	12145531	COIN PURSE LEFT SUPPORT	SOPORTE IZQUIERDO MONEDERO	SUPPORT GAUCHE BOURSE	1	1	
5	12098750	PSM MICROPROCESSOR	MICROPROCESADOR PSM	MICROPROCESSEUR PSM	1	1	X
6	12145932	SELF SERVICE FRONT PANNEL	TAPA PORTAMANDOS AUTOSERVICIO	COUVERCLE BOÎTIER SELF SERVICE	1	1	
7	12146786	CONTROL PLATE STICKER	STICKER PLACA MANDOS	ADHÉSIF PLAQUE DE COMMANDES	1	1	
8	12095202	PURSE COVER	TAPA MONEDERO	PANNEAU PORTE MONNAIE	1	1	
9	12145988	PAYMENT CENTER STICKER	CARÁTULA CENTRAL DE PAGOS	ADHÉSIF CENTRAL DU PAIEMENT	1	1	
10	12151288	LOWER FRONT PANNEL	TAPA FRONTAL INFERIOR	PANNEAU FRONTAL INFÉRIEUR	1	1	
11	12129675	CLIP HOLDER	RECEPTÁCULO CLIP	RÉCEPTACLE CLIP	2	2	
12	12130795	CLIP LOCK DOOR	VASTAGO CIERRE CLIP	FERMETURE PAR CLIP	2	2	
13	12138207	FLUFF FILTER LID HANDLE	TIRADOR TAPA FILTRO BORRA	POIGNÉE COUVERCLE FILTRE PELUCHE	2	2	X
14	12145935	FLUFF FILTER LID	TAPA FILTRO BORRA	PANNEAU FILTRE PELUCHE	1	1	
15	12145535	FLUFF FILTER LID SUPPORT	SOPORTE TAPA FILTRO BORRA	SUPPORT PANNEAU FILTRE PELUCHE	1	1	
16	12096891	MAGNET Ø13	IMÁN Ø13	AIMANT Ø13	1	1	
17	12090513	REED RECTANGULAR SENSOR	SENSOR REED RECTANGULAR	CAPTEUR REED RECTANGULAIRE	1	1	X
18	12145377	REED SENSOR SUPPORT	SOPORTE SENSOR REED	SUPPORT CAPTEUR REED	1	1	
19	12145543	FLUFF FILTER LID HANDLE SUPPORT	SOPORTE TIRADOR TAPA FILTRO BORRA	SUPPORT POIGNÉE COUVERCLE FILTRE PELUCHE	2	2	
20	12145549	MOBIL RIGHT HINGE	BISAGRA DERECHA MOBIL	CHARNIÈRE DROITE MOBILE	1	1	

AIR RECIRCULATION
RECIRCULACION DE AIRE
RECIRCULATION D'AIR

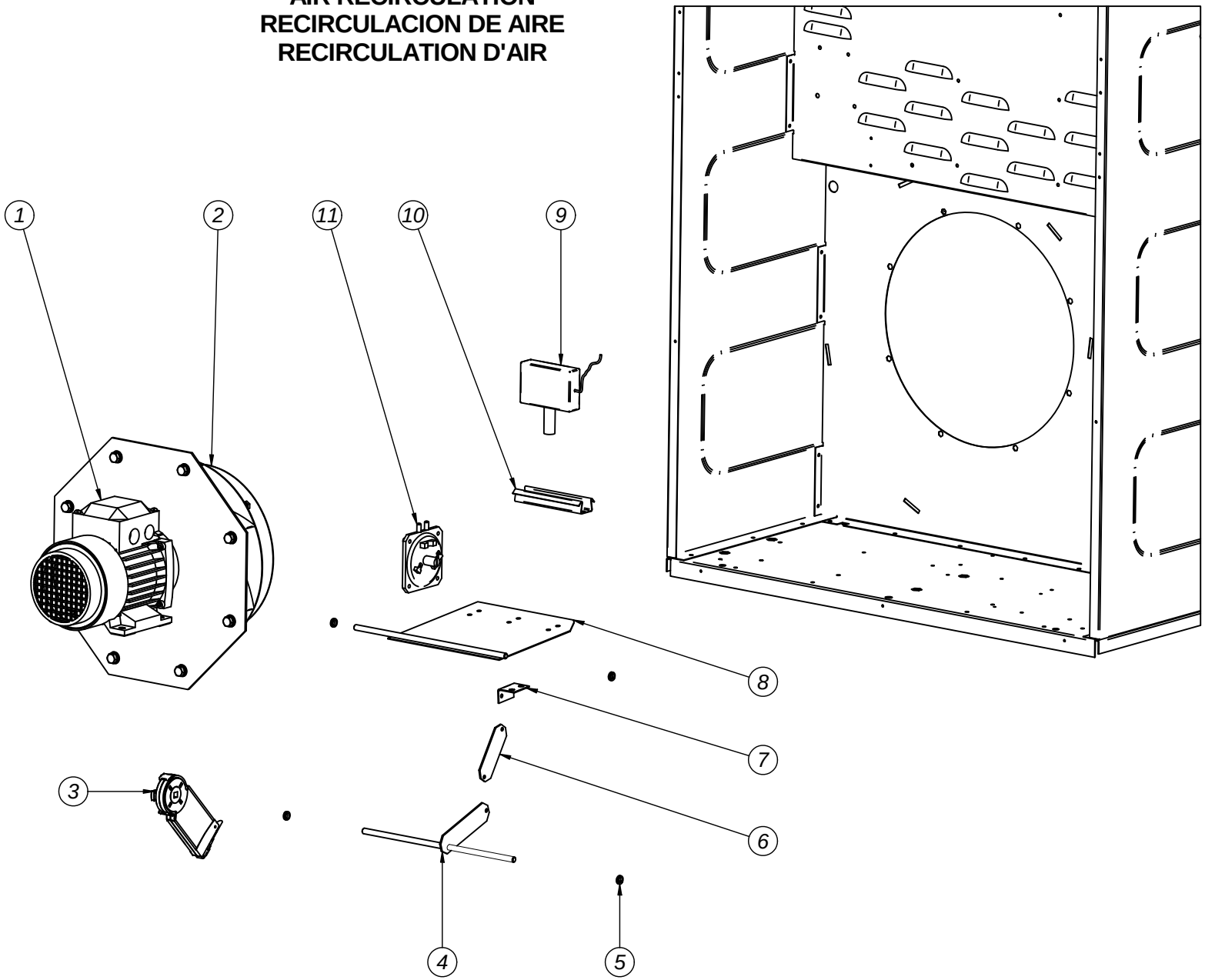

Primer

AIR RECIRCULATION
RECIRCULACIÓN DE AIRE
RECIRCULATION D'AIR

POS.	REF.	DESCRIPTION	DESCRIPCIÓN	DESCRIPTION	DS-11	DS-17	RECOM.
1	12149160	MOTOR THREE PHASE 50Hz	MOTOR TRIFASICO 50Hz	MOTEUR TRIPHASE 50 Hz	1	1	X
1	12138374	MOTOR SINGLE PHASE 50Hz	MOTOR MONOFASICO 50Hz	MOTEUR MONOHASE 5Hz	1	1	X
1	12149236	MOTOR 60Hz	MOTOR 60Hz	MOTEUR 60Hz	1	1	X
2	12149155	FAN	TURBINA	TURBINE	1	1	X
3	12149162	ROTARY ACTUATOR	ACTUADOR ROTATIVO	ACTIONNEUR ROTATIF	1	1	X
4	12146083	CONNECTING ROD ASSEMBLY	CONJUNTO BIELA	ASSEMBLAGE DE LA BIELLE	1	1	
5	12146782	CAP Ø8 x Ø10	CASQUILLO Ø8 x Ø10	DOUILLE Ø8 x Ø10	4	4	
6	12145583	BINDING ARM CONNECTING ROD	BRAZO UNION BIELA	BRAS DE LIAISON DE LA BIELLE	1	1	
7	12145592	ANGLE BINDING OF DAMPER	ANGULO UNION COMPUERTA	ANGLE FIXATION DE LA GRILLE	1	1	
8	12146084	DAMPER ASSEMBLY	CONJUNTO COMPUERTA	ASSEMBLAGE DE LA GRILLE	1	1	
9	12119884	HUMIDITY SENSOR	SENSOR DE HUMEDAD	SONDE D'HUMIDITÉ	1	1	X
10	12145707	HUMIDITY SENSOR SUPPORT	SOPORTE SENSOR DE HUMEDAD	SUPPORT SONDE D'HUMIDITÉ	1	1	
11	12049069	DIFFERENTIAL AIR PRESSURE	PRESOSTATO DIFERENCIAL	PRESSOSTAT DIFFÉRENTIEL	1	1	X

Primer

DOOR
PUERTA
PORTE

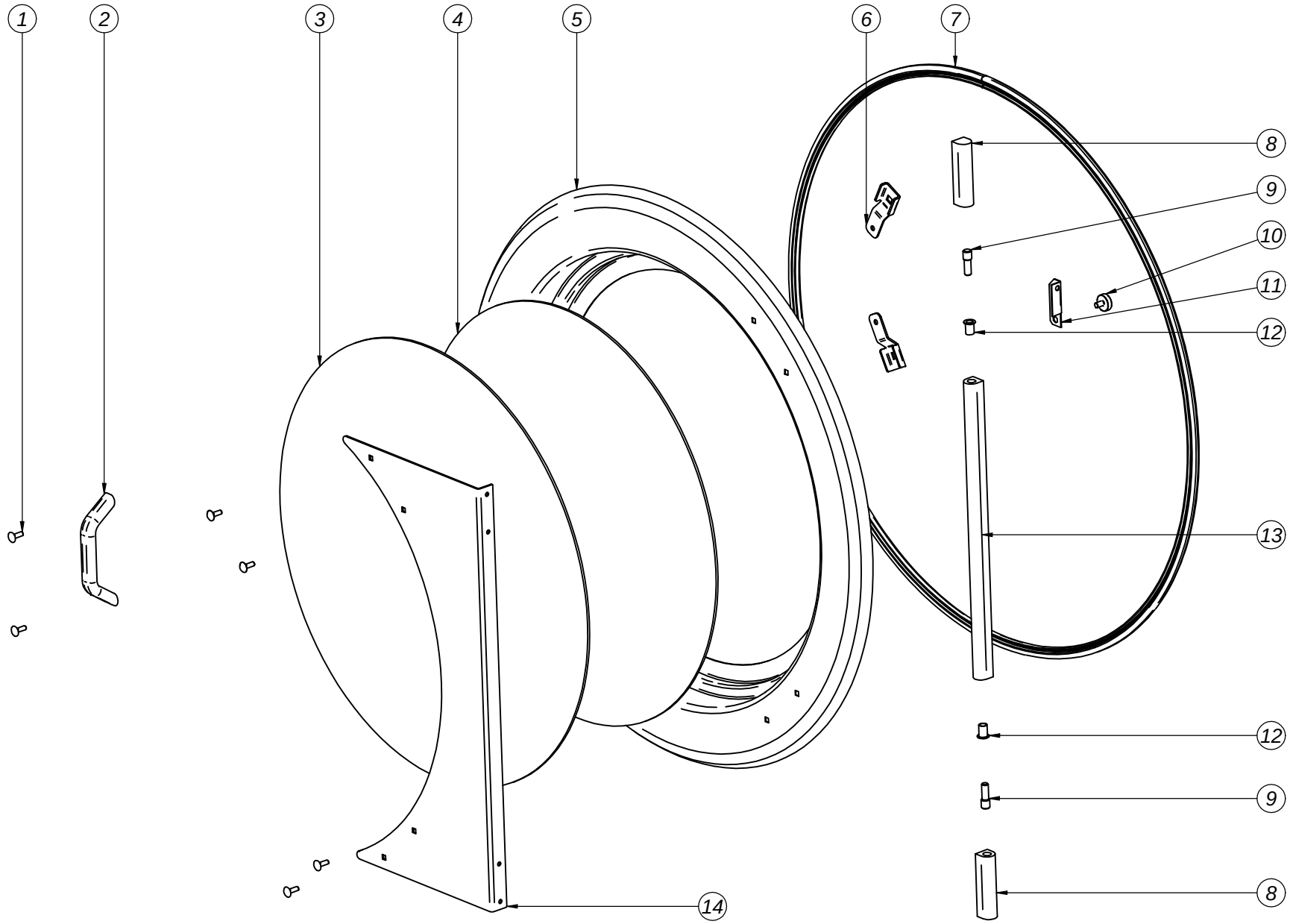

Primer

DOOR
PUERTA
PORTE

POS.	REF.	DESCRIPTION	DESCRIPCIÓN	DESCRIPTION	DS-11	DS-17	DS-23	RECOM.
	12146735	**SINGLE GLASS DOOR SET**	**CONJUNTO PUERTA CRISTAL SIMPLE**	**ENSEMBLE PORTE EN VERRE SIMPLE**	**1**	**1**	**1**	
	12146737	**DOUBLE GLASS DOOR SET**	**CONJUNTO PUERTA CRISTAL DOBLE**	**ENSEMBLE PORTE EN VERRE DOUBLE**	**1**	**1**	**1**	
1	12149295	HANDLE SCREW	TORNILLO TIRADOR	VIS POIGNÉE	6	6	6	
2	12146029	HANDLE	TIRADOR	POIGNÉE	1	1	1	
3	12146792	INSULATION GLASS (OPTIONAL)	CRISTAL AISLAMIENTO (OPCIONAL)	VERRE ISOLATION (OPTIONNEL)	1	1	1	
4	12146801	PRINCIPAL GLASS	CRISTAL PRINCIPAL	VERRE PRINCIPAL	1	1	1	
5	12145714	DOOR FRAME	MARCO PUERTA	CADRE PORTE	1	1	1	
6	12145708	MAGNET STOP PLATE	CHAPA TOPE IMÁN PUERTA	PLAQUE D'ARRÊT AIMANT	2	2	2	
7	12145964	RUBBER PROFILE	PERFIL DE GOMA	PROFIL EN CAOUTCHOUC	2,3m	2,3m	2,3m	X
8	12132641	MOBILE HINGE	BISAGRA MÓVIL	CHARNIÈRE MOBILE	2	2	2	
9	12133971	HINGE PIN	PASADOR BISAGRA	PIVOTE CHARNIÈRE	2	2	2	
10	12096891	MAGNET Ø13	IMÁN Ø13	AIMANT Ø13	1	1	1	
11	12126502	MAGNET HOLDER ANGLE	ÁNGULO SOPORTE IMÁN	ANGLE SUPPORT AIMANT	2	2	2	
12	12133908	CAP Ø10,8x15	CASQUILLO Ø10,8x15	DOUILLE Ø10,8x15	2	2	2	
13	12146785	FIXED HINGE	BISAGRA FIJA	CHARNIÈRE FIXE	1	1	1	
14	12145720	HINGE SUPPORT	SOPORTE BISAGRA	SUPPORT CHARNIÈRE	1	1	1	

FILTER
FILTRO
FILTRE

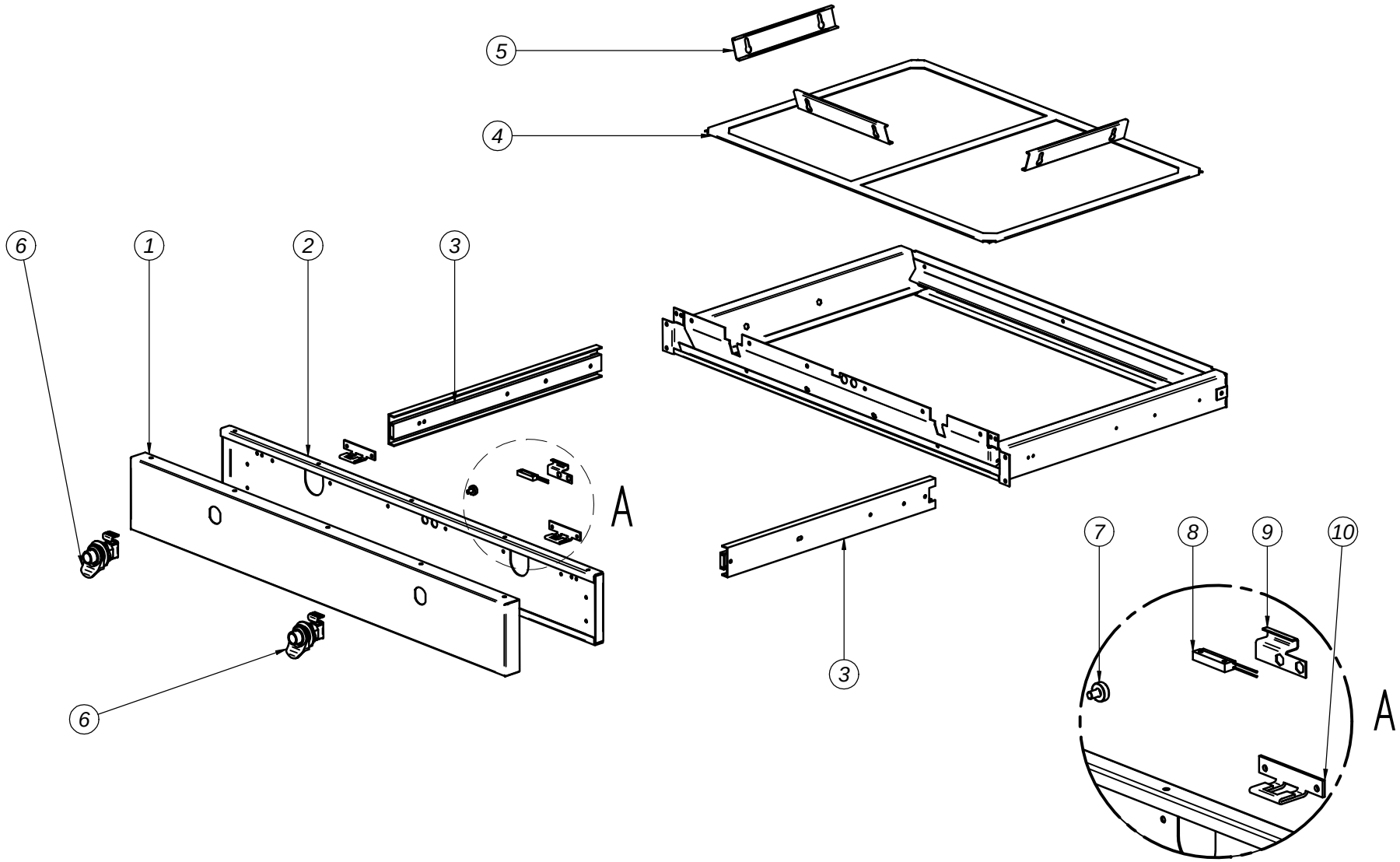

Primer

FILTER
FILTRO
FILTRE

REF. 12146646

POS.	REF.	DESCRIPTION	DESCRIPCIÓN	DESCRIPTION	DS-11	DS-17	RECOM.
1	12145935	FLUFF FILTER LID	TAPA FILTRO BORRA	PANNEAU FILTRE PELUCHE	1	1	
2	12145535	FLUFF FILTER LID SUPPORT	SOPORTE TAPA FILTRO BORRA	SUPORT PANNEAU FILTRE PELUCHE	1	1	
3	12146789	TELESCOPIC GUIDE	GUIA TELESCOPICA	GUIDE TÉLESCOPIQUE	1	1	X
4	12146973	FILTER	FILTRO	FILTRE	1	1	X
5	12145554	FIXING FILTER	FIJACION DEL FILTRO	FIXATION FILTRE	3	3	
6	12146772	FLUFF FILTER LID HANDLE	TIRADOR TAPA FILTRO BORRA	POIGNÉE COUVERCLE FILTRE PELUCHE	2	2	X
6	12138207	FLUFF FILTER LID HANDLE (SELF SERVICE)	TIRADOR TAPA FILTRO BORRA (SELF SERVICE)	POIGNÉE COUVERCLE FILTRE PELUCHE (SELF SERVICE)	2	2	X
7	12096891	MAGNET Ø13	IMÁN Ø13	AIMANT Ø13	1	1	
8	12090513	REED RECTANGULAR SENSOR	SENSOR REED RECTANGULAR	CAPTEUR REED RECTANGULAIRE	1	1	X
9	12145377	REED SENSOR SUPPORT	SOPORTE SENSOR REED	SUPORT CAPTEUR REED	1	1	
10	12145543	FIXING LID HANDLE	FIJADOR DEL TIRADOR	FIXATION POIGNÉE	2	2	

DRUM
TAMBOR
TAMBOUR

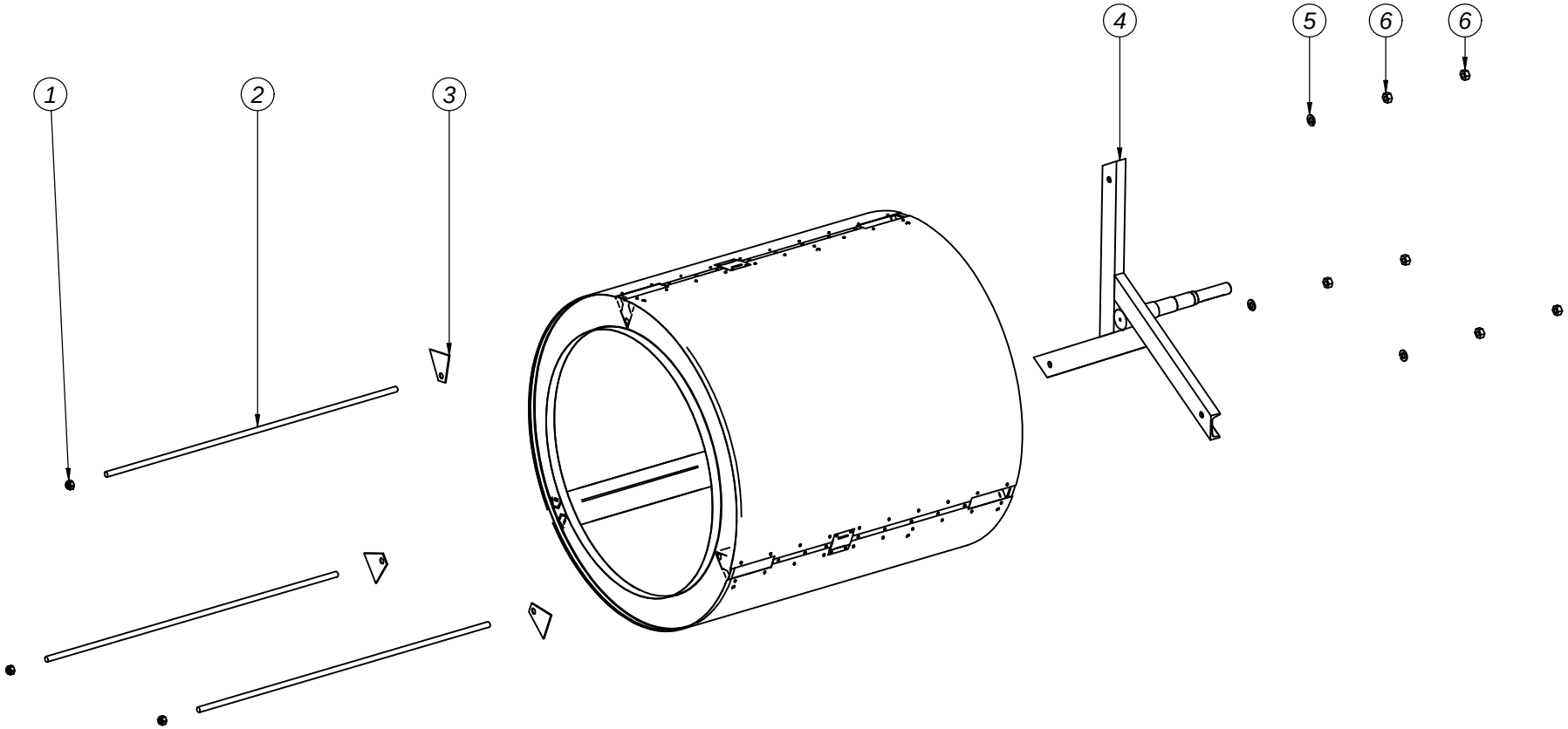

Primer

DRUM
TAMBOR
TAMBOUR

POS.	REF.	DESCRIPTION	DESCRIPCIÓN	DESCRIPTION	DS-11	DS-17	RECOM.
1	12149296	LOCKING NUT M12	TUERCA AUTOBLOCANTE M12	ÉCROU AUTOBLOQUANT M12	3	3	
2	12047293	DRUM TIGHTENER M12	TIRANTES TAMBOR M12	TIGE FILETÉE M12 DU TAMBOUR	3	-	
2	12047294	DRUM TIGHTENER M12	TIRANTES TAMBOR M12	TIGE FILETÉE M12 DU TAMBOUR	-	3	
3	12141348	DRUM REINFORCEMENT	REFUERZO TAMBOR	RENFORT TAMBOUR	3	3	
4	12146028	AXEL-RADIUM SET	CONJUNTO EJE-RADIOS TAMBOR	ENSEMBLE AXE-RAYONS TAMBOUR	1	1	
5	12149246	GROWER RING M12	ARANDELA GROWER M12	RONDELLE GROWER M12	3	3	
6	12149259	M12 NUT	TUERCA M12	ÉCROU M12	6	6	

DRIVE / TRANSMISIÓN / TRANSMISSION

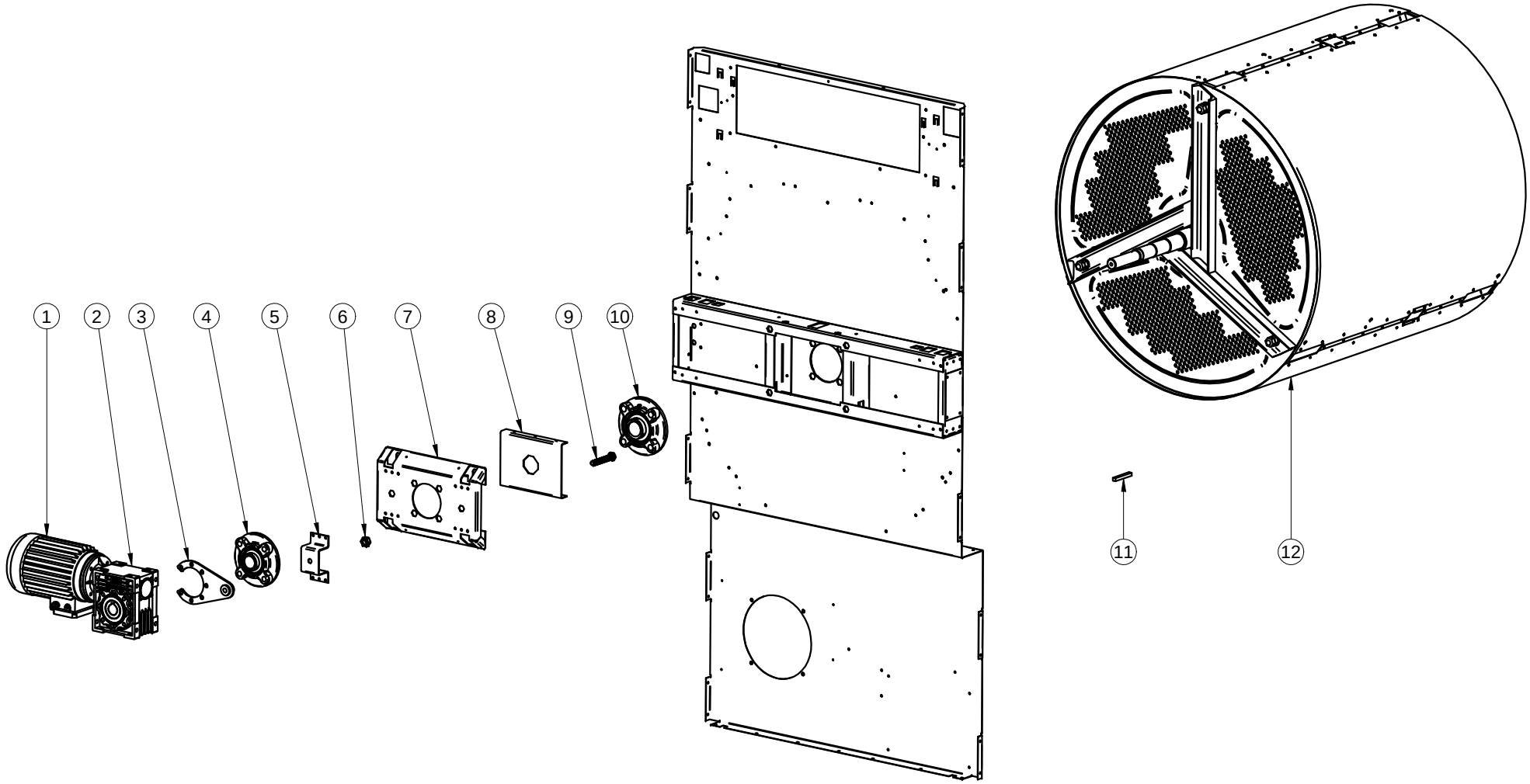

Primer

DRIVE
TRANSMISIÓN
TRANSMISSION

POS.	REF.	DESCRIPTION	DESCRIPCIÓN	DESCRIPTION	DS-11	DS-17	RECOM.
1	12049034	MOTOR 0,37Kw	MOTOR 0,37Kw	MOTEUR 0,37Kw	1	1	X
2	12087148	GEARBOX RMI-50P	REDUCTOR RMI-50P	RÉDUCTEUR RMI-50P	1	1	X
3	12146016	TORQUE ARM	BRAZO DE REACCIÓN REDUCTOR	BRAS RÉACTION	1	1	
4	12037998	BEARING UCFC 206	RODAMIENTO UCFC 206	ROULEMENT UCFC 206	1	1	X
5	12145511	SUPPORT TORQUE ARM	SOPORTE BRAZO DE REACCIÓN	SUPPORT BRAS RÉACTION	1	1	
6	12149241	M10 NUT	TUERCA M10	ÉCROU M10	1	1	X
7	12145510	BEARING SUPPORT	SOPORTE RODAMIENTO	SUPPORT ROULEMENT	1	1	
8	12145514	BEARING SUPPORT REINFORCEMENT	REFUERZO SOPORTE RODAMIENTO	RENFORT SUPPORT ROULEMENT	1	1	
9	12149213	SCREW M10x70 DUREZA 12,9	TORNILLO M10x70 DUREZA 12,9	VIS M10x70 DURETÉ 12,9	1	1	X
10	12037997	BEARING UCFC 207	RODAMIENTO UCFC 207	ROULEMENT UCFC 207	1	1	X
11	12037394	KEY 8x7x60	CHAVETA 8x7x60	CLAVETTE 8x7x60	1	1	X
12	12146759	DRUM SET K-210	CONJUNTO TAMBOR K-210	ENSEMBLE TAMBOUR K-210	1	-	X
12	12146760	DRUM SET K-210 (LOW COST)	CONJUNTO TAMBOR K-210 (LOW COST)	ENSEMBLE TAMBOUR K-210 (LOW COST)	1	-	X
12	12146761	DRUM SET K-330	CONJUNTO TAMBOR K-330	ENSEMBLE TAMBOUR K-330	-	1	X
12	12146762	DRUM SET K-330 (LOW COST)	CONJUNTO TAMBOR K-330 (LOW COST)	ENSEMBLE TAMBOUR K-330 (LOW COST)	-	1	X

ELECTRICAL HEATING / CALEFACCIÓN ELÉCTRICA / CHAUFFAGE ÉLECTRIQUE

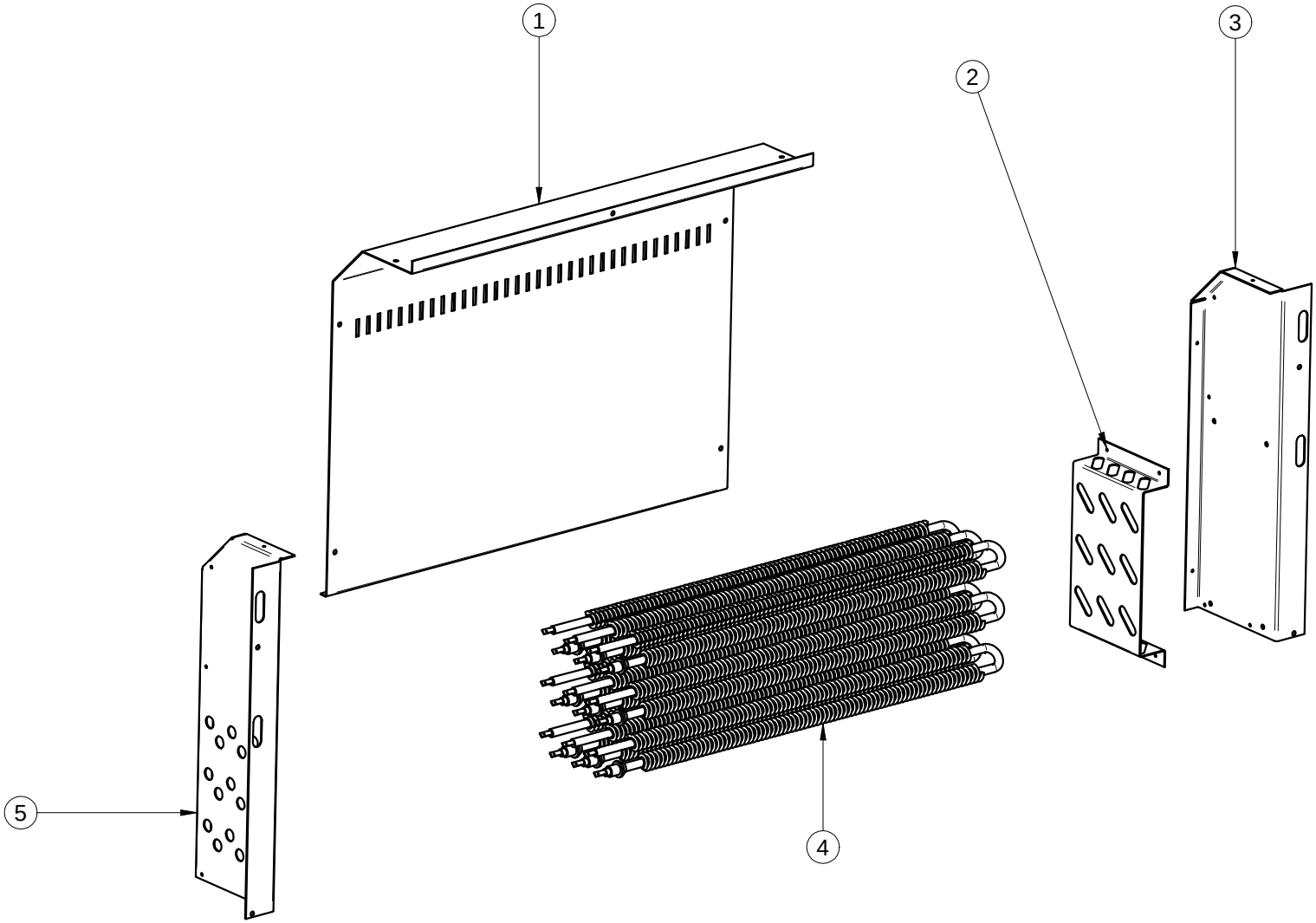

ELECTRICAL HEATING
CALEFACCIÓN ELÉCTRICA
CHAUFFAGE ÉLECTRIQUE

					REF.	12146661	12146667	
POS.	REF.	DESCRIPTION	DESCRIPCIÓN	DESCRIPTION		DS-11	DS-17	RECOM.
1	12046422	ELECTRIC BATTERY BOX	CAJA BATERÍA ELÉCTRICA	CAISSE DE BATTERIE		1	1	
2	12046427	RESISTOR SUPPORT	SOPORTE DE RESISTENCIAS	SUPPORT DE RÉSISTANCE		1	1	
3	12046425	ELECTRIC BATTERY LEFT HAND SIDE	LATERAL IZQUIERDO BATERIA ELÉCTRICA	PAROI GAUCHE BATTERIE ÉLECTRIQUE		1	1	
4	12032899	RESISTOR 2000 W	RESISTENCIA 2000 W	RÉSISTANCE 2000 W		6	9	X
5	12046424	ELECTRIC BATTERY RIGHT HAND SIDE	LATERAL DERECHO BATERIA ELÉCTRICA	PAROI DROITE BATTERIE ÉLECTRIQUE		1	1	

ELECTRICAL HEATING / CALEFACCIÓN ELÉCTRICA / CHAUFFAGE ÉLECTRIQUE

RECIRCULATING / CON RECIRCULACIÓN / AVEC RECIRCULATION

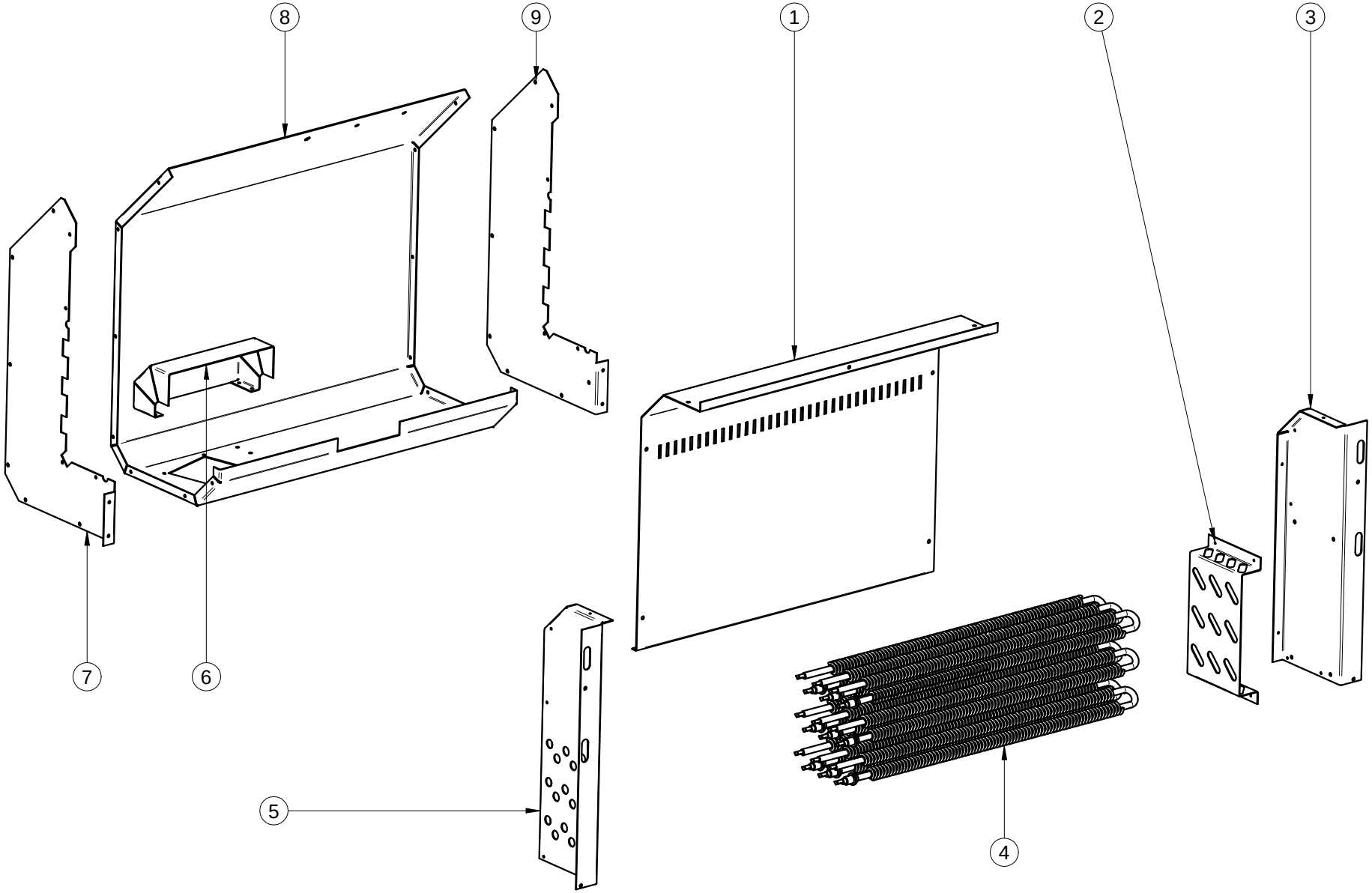

Primer

ELECTRICAL HEATING RECIRCULATING
CALEFACCIÓN ELÉCTRICA CON RECIRCULACIÓN
CHAUFFAGE ÉLECTRIQUE AVEC RECIRCULATION

POS.	REF.	DESCRIPTION	DESCRIPCIÓN	DESCRIPTION	REF. 12146662 DS-11	12146668 DS-17	RECOM.
1	12046422	ELECTRIC BATTERY BOX	CAJA BATERÍA ELÉCTRICA	CAISSE DE BATTERIE	1	1	
2	12046427	RESISTOR SUPPORT	SOPORTE DE RESISTENCIAS	SUPPORT DE RÉSISTANCE	1	1	
3	12046425	ELECTRIC BATTERY LEFT HAND SIDE	LATERAL IZQUIERDO BATERIA ELÉCTRICA	PAROI GAUCHE BATTERIE ÉLECTRIQUE	1	1	
4	12032899	RESISTOR 2000 W	RESISTENCIA 2000 W	RÉSISTANCE 2000 W	6	9	X
5	12046424	ELECTRIC BATTERY RIGHT HAND SIDE	LATERAL DERECHO BATERIA ELÉCTRICA	PAROI DROITE BATTERIE ÉLECTRIQUE	1	1	
6	12145569	DIVERTER	DEFLECTOR	DÉVIATEUR	1	1	
7	12145567	LEFT HAND SIDE COVERING	RECUBRIMIENTO LATERIAL IZQUIERDO	REVÊTEMENT PAROI GAUCHE	1	1	
8	12145566	ELECTRIC BATTERY COVERING	RECUBRIMIENTO BATERÍA ELÉCTRICA	REVÊTEMENT BATTERIE ÉLECTRIQUE	1	1	
9	12145568	RIGHT HAND SIDE COVERING	RECUBRIMIENTO LATERIAL DERECHO	REVÊTEMENT PAROI DROITE	1	1	

GAS HEATING / CALEFACCIÓN GAS / CHAUFFAGE GAS

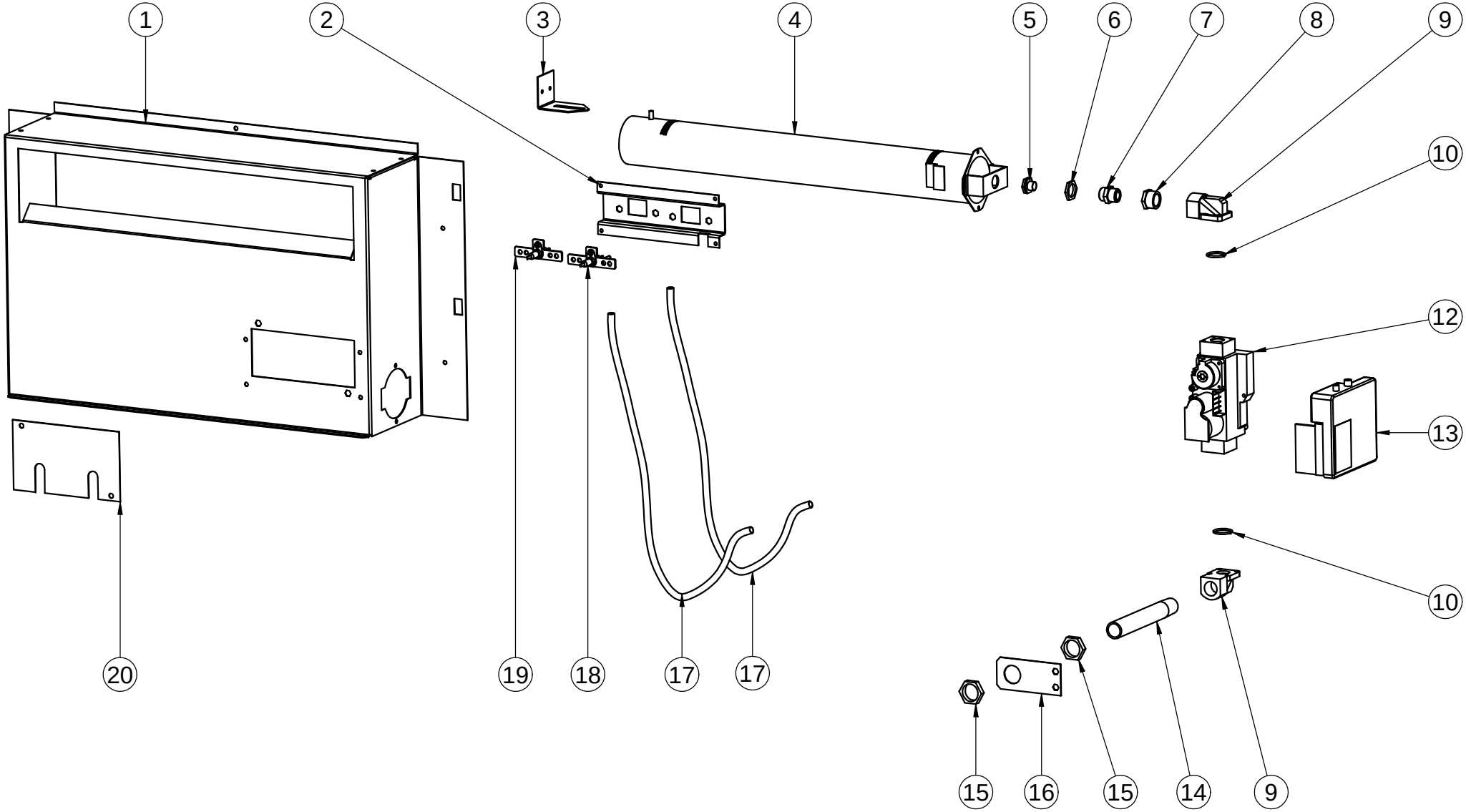

Primer

CALEFACCIÓN GAS
CHAUFFAGE GAZ

POS.	REF.	DESCRIPTION	DESCRIPCIÓN	DESCRIPTION	DS-11	DS-17	RECOM.	ANT. / BEFORE	DESDE / FROM
				REF.	12146676	12146676			
1	12145731	GAS BOX	CAJA GAS	BOÎTE À GAZ	1	1			
2	12145729	ELECTRODE SUPPORT	SOPORTE ELECTRODOS	SUPPORT ÉLECTRODES	1	1			
3	12034750	GAS BURNER SUPPORT	SOPORTE QUEMADOR GAS	SUPPORT BRÛLEUR GAZ	1	1			
4	12028686	GAS BURNER	QUEMADOR GAS	BRÛLEUR GAZ	1	1	X		
5	12036703	INJECTOR 2,3MM (GLP)	INYECTOR 2,3MM (GAS PROPANO)	INJECTEUR 2,3MM (GAZ PROPANE)	1	1	X		
5	12036704	INJECTOR 4,2MM (NATURAL GAS)	INYECTOR 4,2MM (GAS NATURAL)	INJECTEUR 4,2MM (GAZ NATUREL)	1	1	X		
6	12037250	NUT 3/8" fig. 312	TUERCA 3/8" GALVA fig. 312	ÉCROU 3/8" fig. 312	1	1			
7	12036106	INJECTOR HOLDER	PORTA INYECTOR	PORTE INJECTEUR	1	1			
8	12036722	REDUCTION BRASS 1/2″-3/8″	REDUCCIÓN LATÓN 1/2″- 3/8″	RÉDUCTION LAITON 1/2″- 3/8″	1	1			
9	12035499	ALUMINIUM CONECTION 90° 1/2″	RACOR ALUMINIO 90° 1/2″	RACCORD ALUMINIUM 90° 1/2″	2	2			
10	12148268	O-RING	JUNTA TÓRICA	JOINT D'ÉTANCHÉITÉ	2	2			
11	12146807	SLEEVE BRASS FIGURE 280 1/2″	MANGUITO LATÓN FIGURA 280 1/2″	MANCHON LAITON 280 1/2″	2	2			
12	12027808	GAS ELECTROVALVE 50/60Hz 1/2″ S-210-660	ELECTROVÁLVULA GAS 50/60Hz 1/2″ S-210-660	ÉLECTROVALVE GAZ 50/60Hz 1/2″ S-210-660	1	1	X	8100857316	-
12	12150324	GAS ELECTROVALVE 50Hz 1/2″ S-210-660	ELECTROVÁLVULA GAS 50Hz 1/2″ S-210-660	ÉLECTROVALVE GAZ 50Hz 1/2″ S-210-660	1	1	X	-	8100857316
12	12150323	GAS ELECTROVALVE 60Hz 1/2″ S-210-660	ELECTROVÁLVULA GAS 60Hz 1/2″ S-210-660	ÉLECTROVALVE GAZ 60Hz 1/2″ S-210-660	1	1	X	-	8100857316
13	12027445	IONITZATION CIRCUIT 50/60Hz S-210-660 (HONEYWELL)	CIRCUITO IONIZACIÓN 50/60Hz S-210-660 (HONEYWELL)	CIRCUIT IONISATION (HONEYWELL)	1	1	X	8100857316	-
13	12150322	IONITZATION CIRCUIT 50/60Hz S-210-660 (SIT)	CIRCUITO IONIZACIÓN 50/60Hz S-210-660 (SIT)	CIRCUIT IONISATION (SIT)	1	1	X	-	8100857316
14	12145728	TUBE GAS INLET	TUBO ENTRADA GAS	TUYAU D'ENTRÉE GAZ	1	1			
15	12035169	STAINLESS STEEL LOCKNUT 1/2″	CONTRATUERCA INOXIDABLE 1/2″	CONTRE-ÉCROU INOXYDABLE	2	2			
16	12037634	SUPPORT TUBE GAS INTLET	SOPORTE TUBO ENTRADA GAS	SUPPORT TUYAU ENTRÉE GAZ	1	1			
17	12037939	ELECTRODE CABLE	CABLE PARA BUJÍA	CABLE POUR BOUGIE	1,1m	1,1m	X		
18	12150513	IGNITION ELECTRODE	ELECTRODO IGNICIÓN	ÉLECTRODE ALLUMAGE	1	1	X		
19	12150514	DETECTION ELECTRODE	ELECTRODO DETECCIÓN	ÉLECTRODE DÉTECTION	1	1	X		
20	12145730	GAS BOX WINDOW	VENTANA CAJA GAS	VOLET BOÎTE À GAZ	1	1			

STEAM HEATING / CALEFACCIÓN VAPOR / CHAUFFAGE VAPEUR

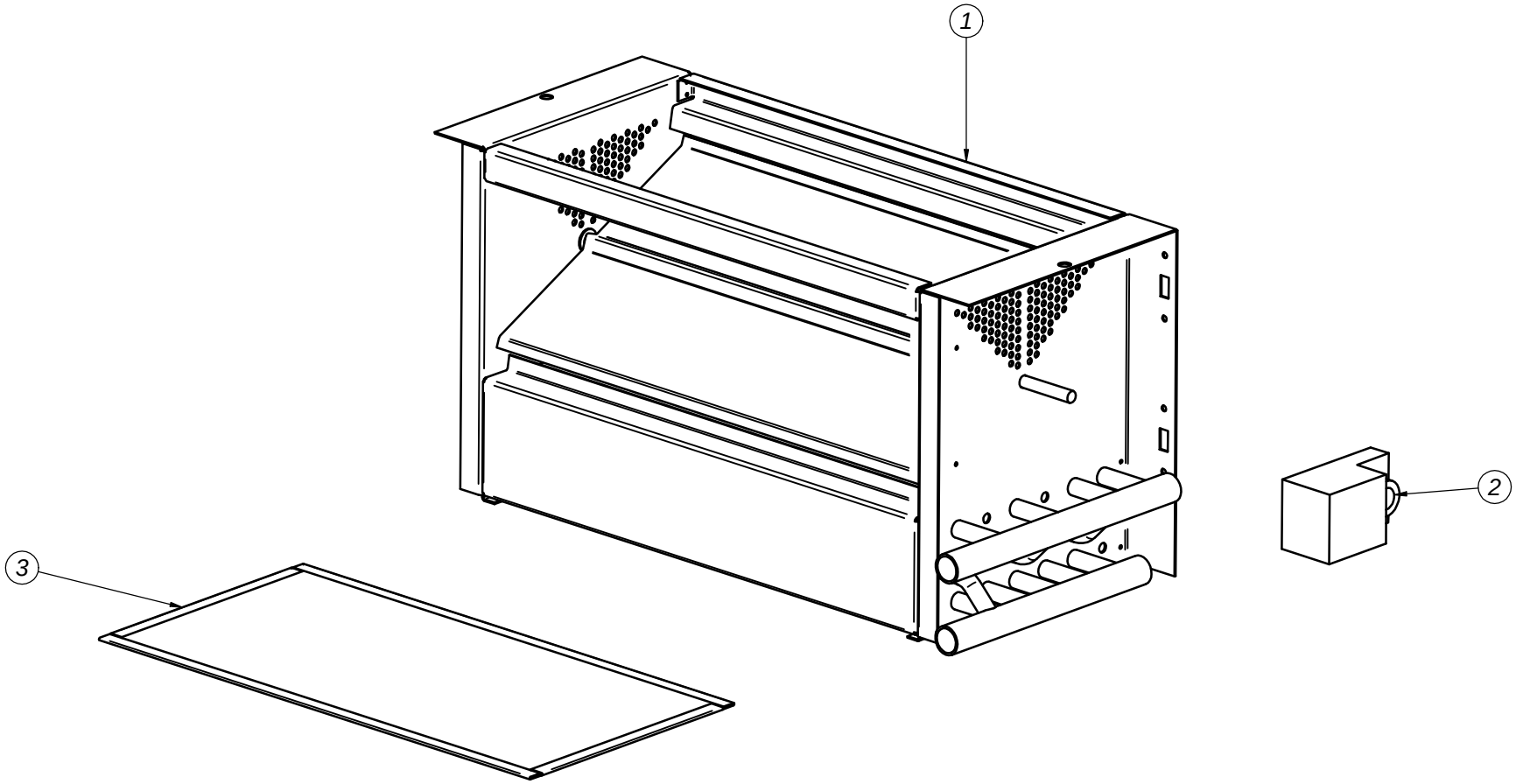

STEAM HEATING
CALEFACCIÓN VAPOR
CHAUFFAGE VAPEUR

POS.	REF.	DESCRIPTION	DESCRIPCIÓN	DESCRIPTION	DS-11	DS-17	RECOM.
1	12146037	STEAM BATTERY SET (STANDARD)	CONJUNTO BATERÍA VAPOR (STANDARD)	ENSEMBLE BATTERIE VAPEUR (STANDARD)	1	1	X
1	12148711	STEAM BATTERY SET (STAINLESS STEEL)	CONJUNTO BATERÍA VAPOR (INOX)	ENSEMBLE BATTERIE VAPEUR (INOX)	1	1	X
1	12148710	STEAM BATTERY SET (LOW PRESSURE)	CONJUNTO BATERÍA VAPOR (BAJA PRESIÓN)	ENSEMBLE BATTERIE VAPEUR (BASSE PRESSION)	1	1	X
2	12137221	ROTARY MOTOR	ACTUADOR ROTATIVO	ACTIONNEUR ROTATIF	1	1	X
3	12146085	FILTER	FILTRO	FILTRE	1	1	X

STEAM HEATING / CALEFACCIÓN VAPOR / CHAUFFAGE VAPEUR RECIRCULATING / CON RECIRCULACIÓN / AVEC RECIRCULATION

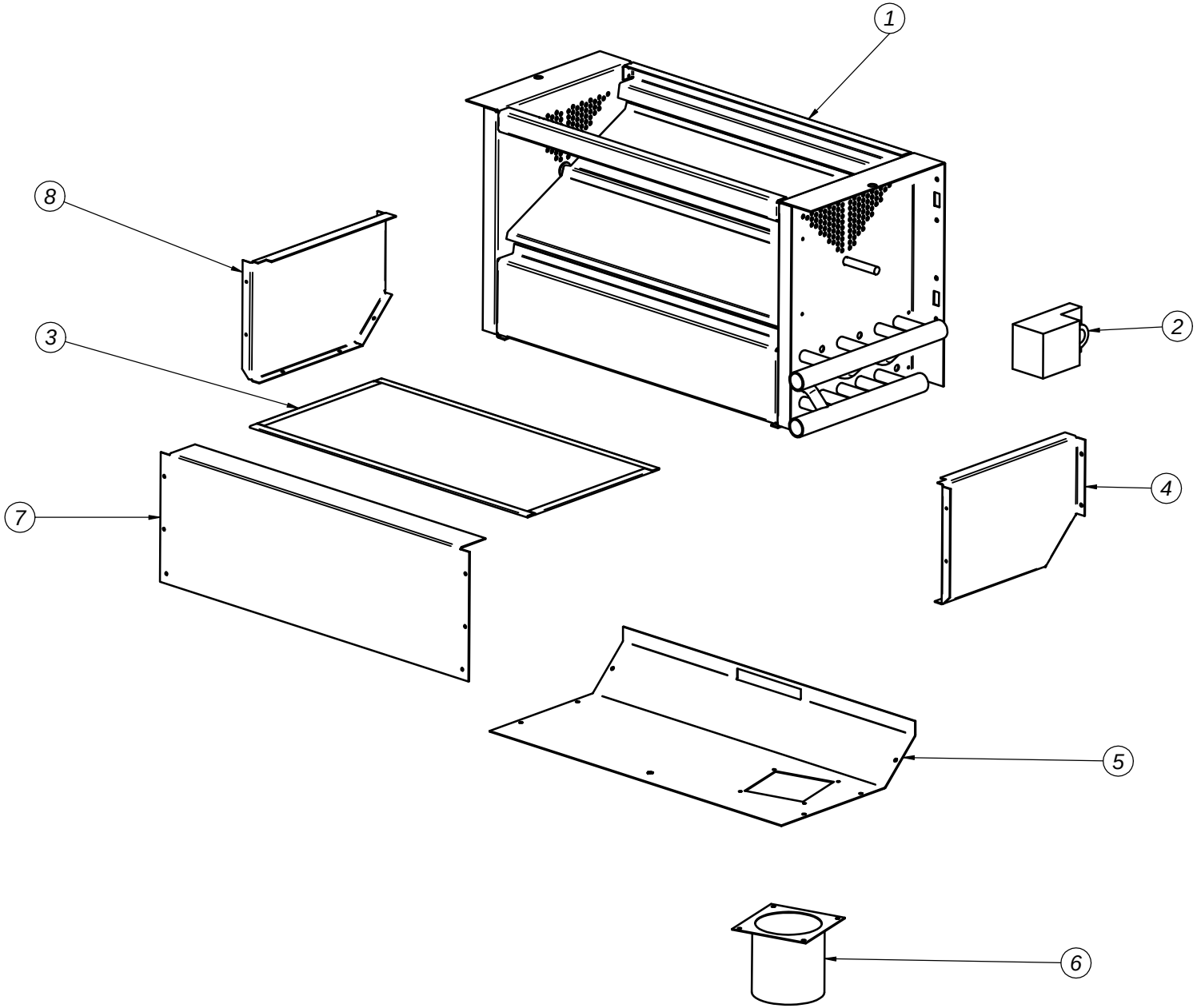

Primer

STEAM HEATING RECIRCULATING
CALEFACCIÓN VAPOR CON RECIRCULACIÓN
CHAUFFAGE VAPEUR AVEC RECIRCULATION

POS.	REF.	DESCRIPTION	DESCRIPCIÓN	DESCRIPTION	DS-11	DS-17	RECOM.
1	12146037	STEAM BATTERY SET (STANDARD)	CONJUNTO BATERÍA VAPOR (STANDARD)	ENSEMBLE BATTERIE VAPEUR (STANDARD)	1	1	X
1	12148711	STEAM BATTERY SET (STAINLESS STEEL)	CONJUNTO BATERÍA VAPOR (INOX)	ENSEMBLE BATTERIE VAPEUR (INOX)	1	1	X
1	12148710	STEAM BATTERY SET (LOW PRESSURE)	CONJUNTO BATERÍA VAPOR (BAJA PRESIÓN)	ENSEMBLE BATTERIE VAPEUR (BASSE PRESSION)	1	1	X
2	12137221	ROTARY MOTOR	ACTUADOR ROTATIVO	ACTIONNEUR ROTATIF	1	1	X
3	12146085	FILTER	FILTRO	FILTRE	1	1	X
4	12145571	STEAM BATTERY RIGHT HAND SIDE	PANEL LATERAL DERECHO BATERIA VAPOR	PANNEAU LATÉRAL DROIT BATTERIE VAPEUR	1	1	
5	12145573	STEAM BATTERY LOWER PANNEL	PANEL INFERIOR BATERIA VAPOR	PANNEAU INFÉRIEUR BATTERIE VAPEUR	1	1	
6	12145738	TUBE COUPLING ASSEMBLY	CONJUNTO ACOPLAMIENTO TUBO	ENSEMBLE TUYAU DE RACCORDEMENT	1	1	
7	12145570	STEAM BATTERY	PANEL FRONTAL BATERIA VAPOR	PANNEAU FRONTAL BATTERIE VAPEUR	1	1	
8	12145572	STEAM BATTERY LEFT HAND SIDE	PANEL LATERAL IZQUIERDO BATERIA VAPOR	PANNEAU LATÉRAL GAUCHE BATTERIE VAPEUR	1	1	

DIGITAL ELECTRIC BOX / CUADRO ELÉCTRICO DIGITAL / TABLEAU ELECTRIQUE DIGITAL
ELECTRICAL HEATING / CALEFACCIÓN ELECTRICA / CHAUFFAGE ELECTRIQUE

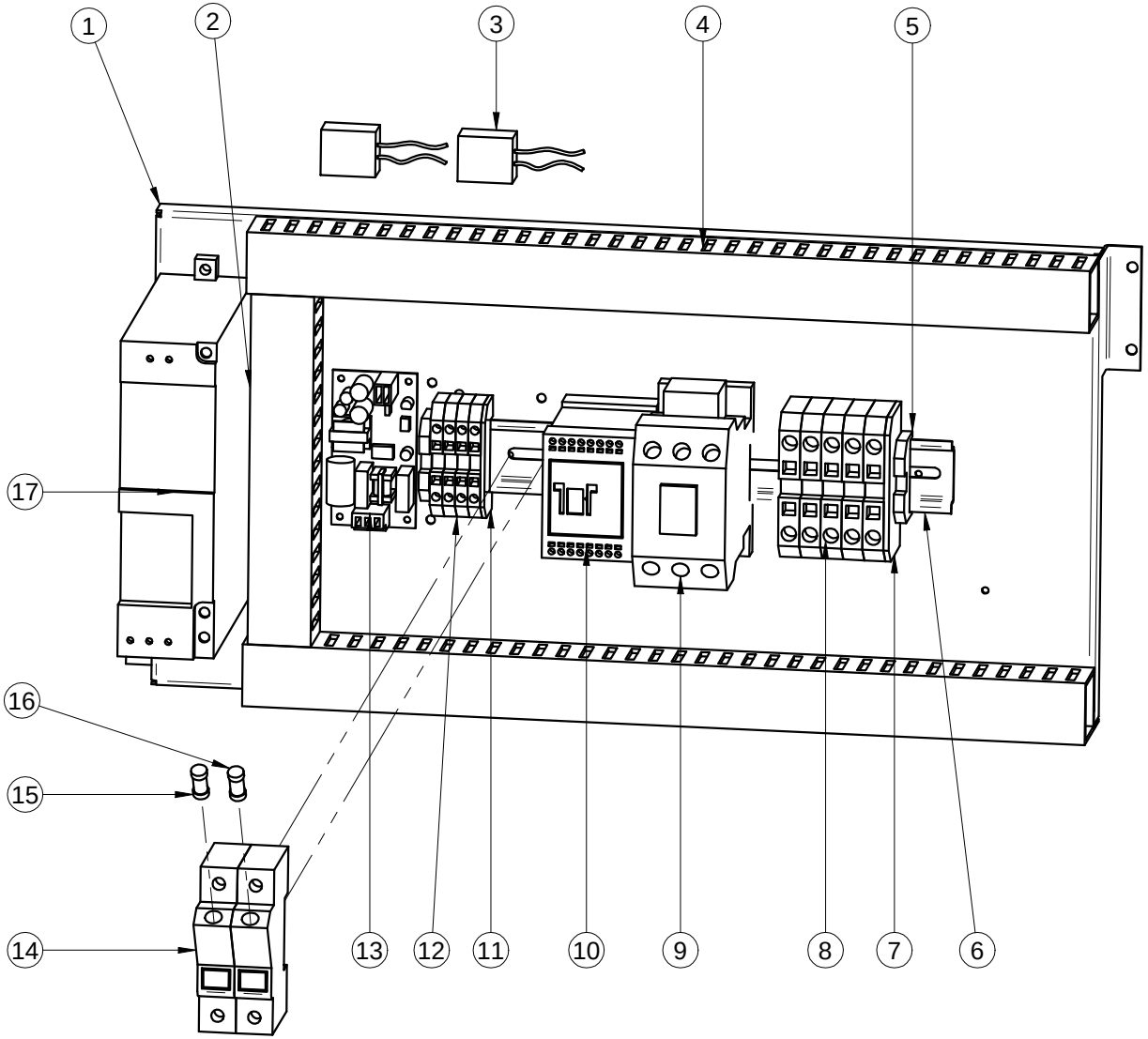

Primer

DIGITAL ELECTRIC BOX - ELECTRICAL HEATING
CUADRO ELÉCTRICO DIGITAL - CALEFACCIÓN ELÉCTRICA
TABLEAU ELECTRIQUE DIGITAL - CHAUFFAGE ELECTRIQUE

POS.	REF.	DESCRIPTION	DESCRIPCIÓN	DESCRIPTION	DS-11	DS-17	RECOM.
1	12145548	ELECTRIC BOX SUPPORT	SOPORTE CUADRO ELÉCTRICO	SUPPORT DU TABLEAU ÉLECTRIQUE	1	1	
2	12149072	WIRE CHANNEL 40X30 (170mm)	CANAL PASAHILOS 40x30 (170mm)	CANAL DE CÂBLE 40X30 (170mm)	1	1	
3	12034837	UNIVERSAL RC FILTER 220V (SINGLE PHASIC)	FILTRO RC UNIVERSAL 220V (MONOFÁSICO)	FILTRE RC UNIVERSEL 220V (MONOPHASE)	2	2	X
4	12149072	WIRE CHANNEL 40X30 (400mm)	CANAL PASAHILOS 40x30 (400mm)	CANAL DE CÂBLE 40X30 (400mm)	2	2	
5	12037188	END STOP	TOPE FINAL	BUTÉE	2	2	
6	12141406	DIN LANE 250mm	CARRIL DIN 250mm	GUIDE DIN 250mm	1	1	
7	12149165	BOXES LID 16mm	TAPA REGLETA 16mm	BANDE DE PROTECTION 16mm	1	1	
8	12135869	CONNECTION BOXES 16mm	REGLETA CONEXIÓN 16mm	BORNIER 16mm	5	5	
9	12088631	CONTACTOR LG GMC-40	CONTACTOR LG GMC-40	CONTACTEUR LG GMC-40	1	1	X
10	12124512	MINICONTACTOR GMC-6M NO	MINICONTACTOR GMC-6M NO	MINICONTACTEUR GMC-6M NO	1	1	X
11	12037382	BOXES LID 4/6mm	TAPA REGLETA 4/6mm	BANDE DE PROTECTION 4/6mm	1	1	
12	12037165	CONNECTION BOXES 4/6mm	REGLETA CONEXIÓN 4/6mm	BORNIER 4/6mm	4	4	
12	12037165	CONNECTION BOXES 4/6mm (SELF SERVICE)	REGLETA CONEXIÓN 4/6mm (AUTOSERVICIO)	BORNIER 4/6mm (SELF SERVICE)	2	2	
13	12135899	SOURCE OF ELECTRICITY PSM 2015 15V 5W	FUENTE ALIMENTACIÓN PSM 2015 15V 5W	ALIMENTATION ÉLECTRIQUE PSM 2015 15V 5W	1	1	X
14	12032109	FUSE HOUSING LANE 35 V2	PORTAFUSIBLE CARRIL 35 V2	PORTE FUSIBLE 35V2	2	2	
15	12037012	FUSE CARTRIDGE 2A 10x38	CARTUCHO FUSIBLE 2A 10x38	CARTOUCHE DE FUSIBLE 2A 10x38	1	1	X
16	12116663	FUSE CARTRIDGE 16A 10x38	CARTUCHO FUSIBLE 16A 10x38	CARTOUCHE DE FUSIBLE 16A 10x38	1	1	X
17	12133012	FREQUENCY CONTROL 0,37 kW	VARIADOR FRECUENCIA 0,37 kW	VARIATEUR DE FRÉQUENCE 0,37Kw	1	1	X

DIGITAL ELECTRIC BOX / CUADRO ELÉCTRICO DIGITAL / TABLEAU ELECTRIQUE DIGITAL

ELECTRICAL HEATING / CALEFACCIÓN ELÉCTRICA / CHAUFFAGE ELECTRIQUE RECIRCULATING / CON RECIRCULACIÓN / AVEC RECIRCULATION

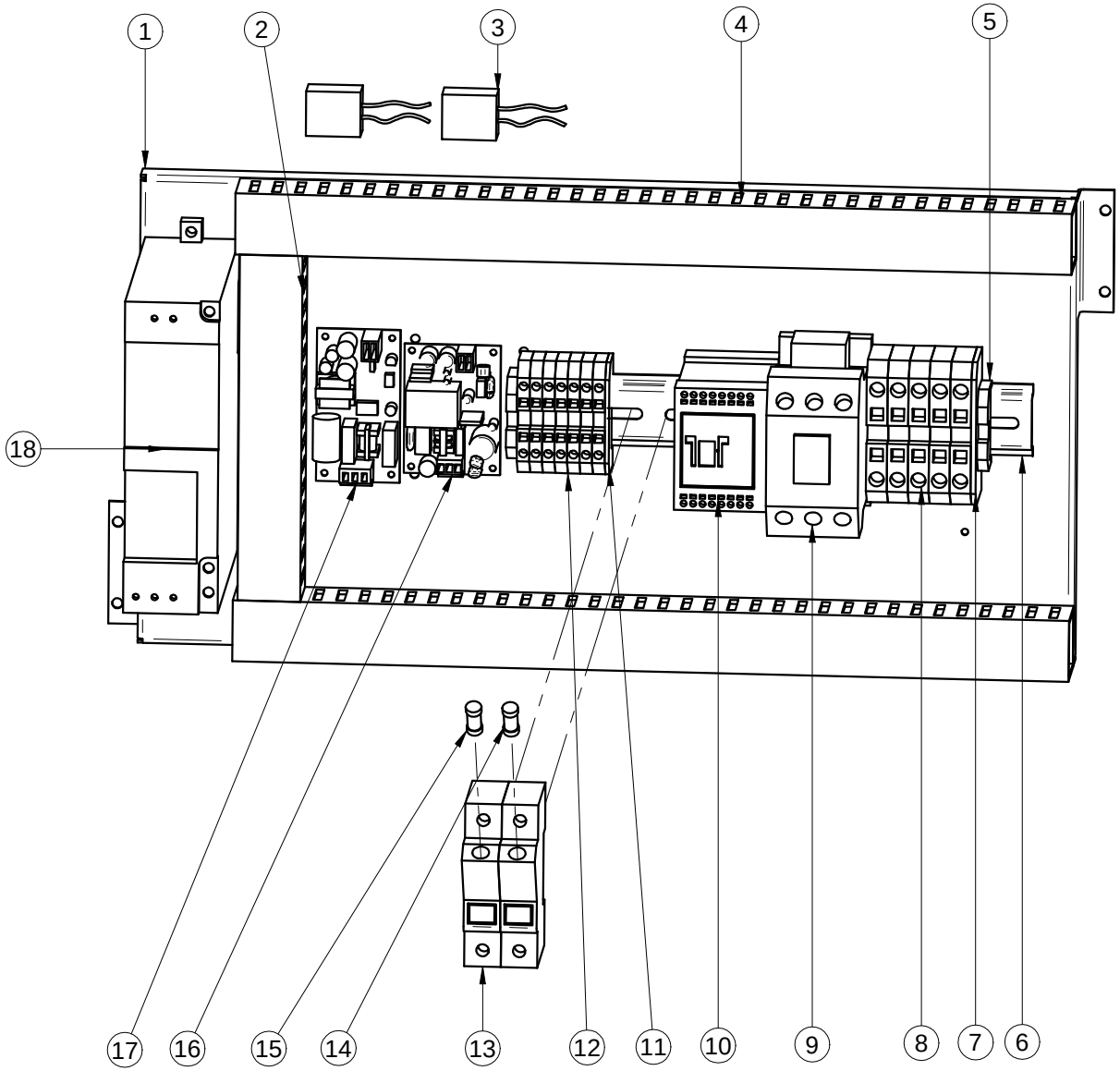

DIGITAL ELECTRIC BOX - ELECTRICAL HEATING - RECIRCULATING
CUADRO ELÉCTRICO DIGITAL - CALEFACCIÓN ELÉCTRICA - CON RECIRCULACIÓN
TABLEAU ELECTRIQUE DIGITAL - CHAUFFAGE ELECTRIQUE - AVEC RECIRCULATION

POS.	REF.	DESCRIPTION	DESCRIPCIÓN	DESCRIPTION	DS-11	DS-17	RECOM.
1	12145548	ELECTRIC BOX SUPPORT	SOPORTE CUADRO ELÉCTRICO	SUPPORT DU TABLEAU ÉLECTRIQUE	1	1	
2	12149072	WIRE CHANNEL 40X30 (170mm)	CANAL PASAHILOS 40x30 (170mm)	CANAL DE CÂBLE 40X30 (170mm)	1	1	
3	12034837	UNIVERSAL RC FILTER 220V (SINGLE PHASE)	FILTRO RC UNIVERSAL 220V (MONOFÁSICO)	FILTRE RC UNIVERSEL 220V (MONOPHASE)	2	2	X
4	12149072	WIRE CHANNEL 40X30 (400mm)	CANAL PASAHILOS 40x30 (400mm)	CANAL DE CÂBLE 40X30 (400mm)	2	2	
5	12037188	END STOP	TOPE FINAL	BUTÉE	2	2	
6	12141406	DIN LANE 250mm	CARRIL DIN 250mm	GUIDE DIN 250mm	1	1	
7	12149165	BOXES LID 16mm	TAPA REGLETA 16mm	BANDE DE PROTECTION 16mm	1	1	
8	12135869	CONNECTION BOXES 16mm	REGLETA CONEXIÓN 16mm	BORNIER 16mm	5	5	
9	12088631	CONTACTOR LG GMC-40	CONTACTOR LG GMC-40	CONTACTEUR LG GMC-40	1	1	X
10	12124512	MINICONTACTOR GMC-6M NO	MINICONTACTOR GMC-6M NO	MINICONTACTEUR GMC-6M NO	1	1	X
11	12037382	BOXES LID 4/6mm	TAPA REGLETA 4/6mm	BANDE DE PROTECTION 4/6mm	1	1	
12	12037165	CONNECTION BOXES 4/6mm	REGLETA CONEXIÓN 4/6mm	BORNIER 4/6mm	7	7	
13	12032109	FUSE HOUSING LANE 35 V2	PORTAFUSIBLE CARRIL 35 V2	PORTE FUSIBLE 35V2	2	2	
14	12037012	FUSE CARTRIDGE 2A V2 10x38	CARTUCHO FUSIBLE 2 A V2 10x38	CARTOUCHE DE FUSIBLE 2A V2 10x38	1	1	X
15	12116663	FUSE CARTRIDGE 16A gG 10x38	CARTUCHO FUSIBLE 16A gG 10x38	CARTOUCHE DE FUSIBLE 16A gG 10x38	1	1	X
16	12149159	SOURCE OF ELECTRICITY PSM 2015 24V 15W	FUENTE ALIMENTACION PSM 2015 24V 15W	ALIMENTATION ÉLECTRIQUE PSM 2015 24V 5W	1	1	X
17	12135899	SOURCE OF ELECTRICITY PSM 2015 15V 5W	FUENTE ALIMENTACIÓN PSM 2015 15V 5W	ALIMENTATION ÉLECTRIQUE PSM 2015 15V 5W	1	1	X
18	12133012	FREQUENCY CONTROL 0,37 kW	VARIADOR FRECUENCIA 0,37 kW	VARIATEUR DE FRÉQUENCE 0,37Kw	1	1	X

DIGITAL ELECTRIC BOX / CUADRO ELÉCTRICO DIGITAL / TABLEAU ELECTRIQUE DIGITAL
GAS-STEAM HEATING / CALEFACCIÓN GAS-VAPOR / CHAUFFAGE GAZ-VAPEUR

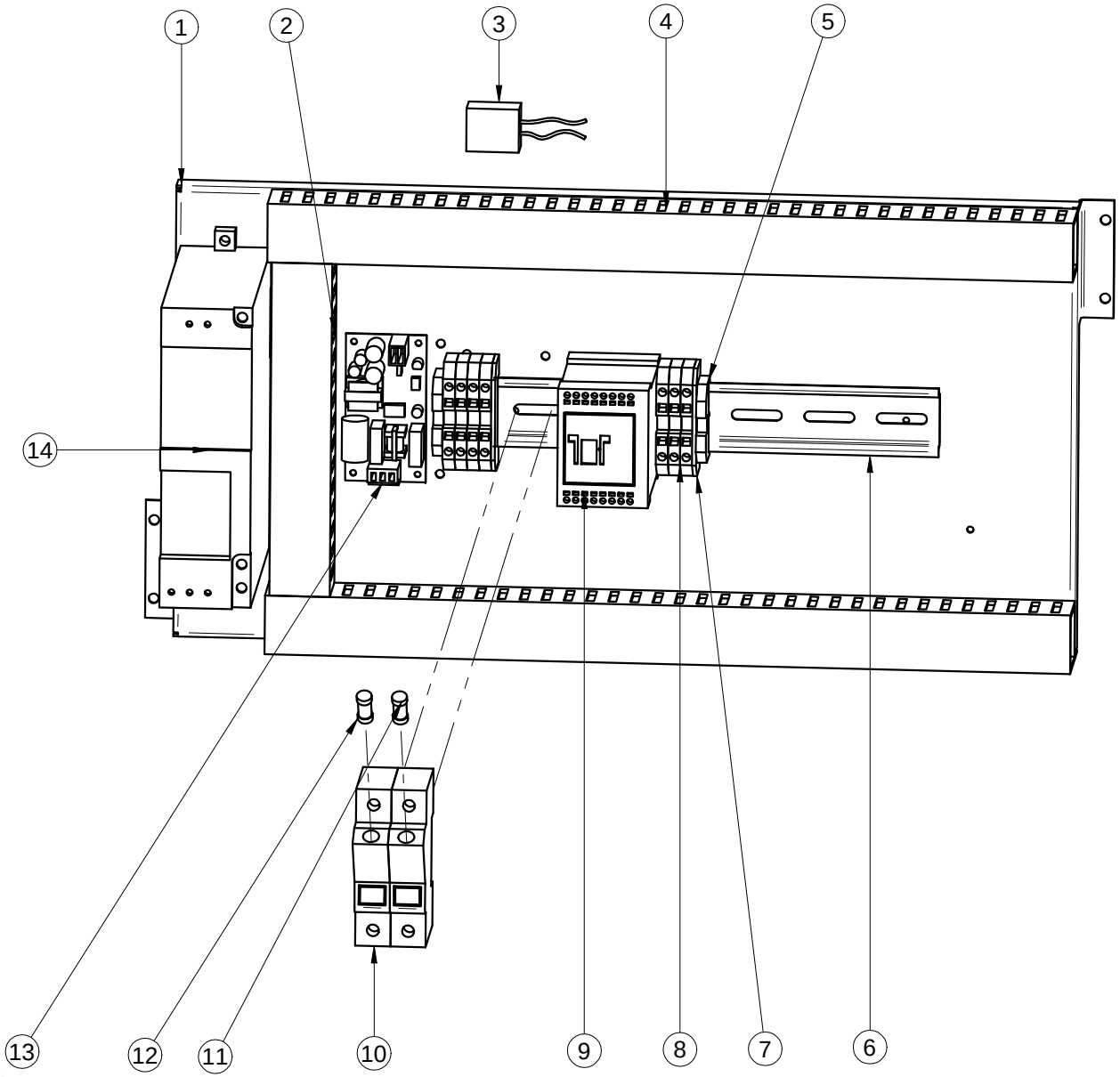

DIGITAL ELECTRIC BOX - GAS-STEAM HEATING
CUADRO ELÉCTRICO DIGITAL - CALEFACCIÓN GAS-VAPOR
TABLEAU ELECTRIQUE DIGITAL - CHAUFFAGE GAZ-VAPEUR

POS.	REF.	DESCRIPTION	DESCRIPCIÓN	DESCRIPTION	DS-11	DS-17	RECOM.
1	12145548	ELECTRIC BOX SUPPORT	SOPORTE CUADRO ELÉCTRICO	SUPPORT DU TABLEAU ÉLECTRIQUE	1	1	
2	12149072	WIRE CHANNEL 40X30 (170mm)	CANAL PASAHILOS 40x30 (170mm)	CANAL DE CÂBLE 40X30 (170mm)	1	1	
3	12034837	UNIVERSAL RC FILTER 220V	FILTRO RC UNIVERSAL 220V	FILTRE RC UNIVERSAL 220V	1	1	X
4	12149072	WIRE CHANNEL 40X30 (400mm)	CANAL PASAHILOS 40x30 (400mm)	CANAL DE CÂBLE 40X30 (400mm)	2	2	
5	12037188	END STOP	TOPE FINAL	BUTÉE	2	2	
6	12141406	DIN LANE 250mm	CARRIL DIN 250mm	GUIDE DIN 250mm	1	1	
7	12037382	BOXES LID 4/6mm	TAPA REGLETA 4/6mm	BANDE DE PROTECTION 4/6mm	2	2	
8	12037165	CONNECTION BOXES 4/6mm (GAS)	REGLETA CONEXIÓN 4/6mm (GAS)	BORNIER 4/6mm (GAZ)	7	7	
8	12037165	CONNECTION BOXES 4/6mm (STEAM)	REGLETA CONEXIÓN 4/6mm (VAPOR)	BORNIER 4/6mm (VAPEUR)	10	10	
8	12037165	CONNECTION BOXES 4/6mm (SELF SERVICE)	REGLETA CONEXIÓN 4/6mm (AUTOSERVICIO)	BORNIER 4/6mm (SELF SERVICE)	2	2	
9	12124512	MINICONTACTOR GMC-6M NO	MINICONTACTOR GMC-6M NO	MINICONTACTEUR GMC-6M NO	1	1	X
10	12032109	FUSE HOUSING LANE 35 V2	PORTAFUSIBLE CARRIL 35 V2	PORTE FUSIBLE 35V2	2	2	
11	12037012	FUSE CARTRIDGE 2A V2 10x38	CARTUCHO FUSIBLE 2 A V2 10x38	CARTOUCHE DE FUSIBLE 2A V2 10x38	1	1	X
12	12116663	FUSE CARTRIDGE 16A gG 10x38	CARTUCHO FUSIBLE 16A gG 10x38	CARTOUCHE DE FUSIBLE 16A gG 10x38	1	1	X
13	12135899	SOURCE OF ELECTRICITY PSM 2015 15V 5W	FUENTE ALIMENTACIÓN PSM 2015 15V 5W	ALIMENTATION ÉLECTRIQUE PSM 2015 15V 5W	1	1	X
14	12133012	FREQUENCY CONTROL 0,37 kW	VARIADOR FRECUENCIA 0,37 kW	VARIATEUR DE FRÉQUENCE 0,37Kw	1	1	X

DIGITAL ELECTRIC BOX / CUADRO ELÉCTRICO DIGITAL / TABLEAU ELECTRIQUE DIGITAL

GAS-STEAM HEATING / CALEFACCIÓN GAS-VAPOR / CHAUFFAGE GAZ-VAPEUR RECIRCULATING / CON RECIRCULACIÓN / AVEC RECIRCULATION

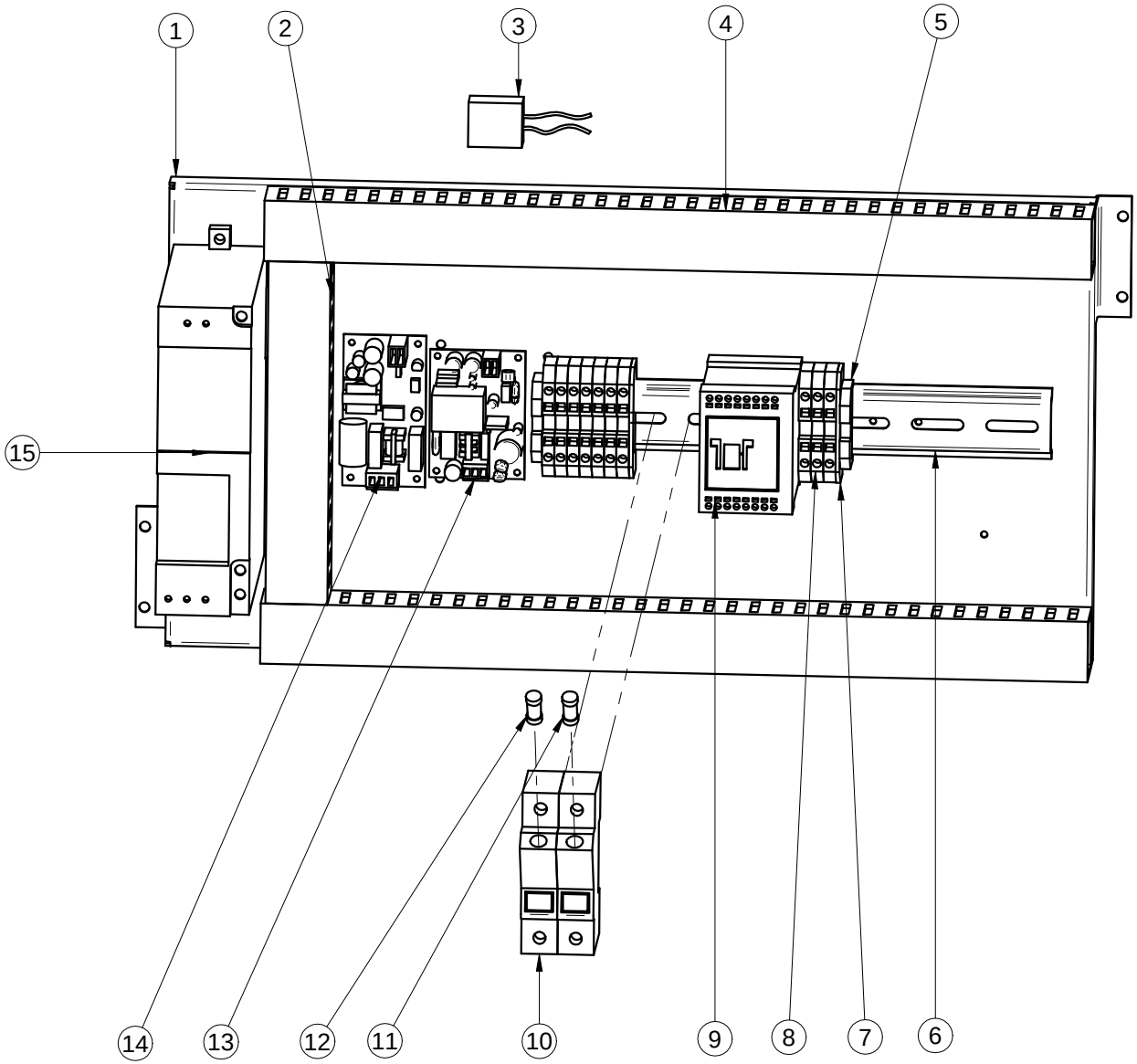

DIGITAL ELECTRIC BOX - GAS-STEAM HEATING - RECIRCULATING
CUADRO ELÉCTRICO DIGITAL - CALEFACCIÓN GAS-VAPOR - CON RECIRCULACIÓN
TABLEAU ELECTRIQUE DIGITAL - CHAUFFAGE GAZ-VAPEUR - AVEC RECIRCULATION

POS.	REF.	DESCRIPTION	DESCRIPCIÓN	DESCRIPTION	DS-11	DS-17	RECOM.
1	12145548	ELECTRIC BOX SUPPORT	SOPORTE CUADRO ELÉCTRICO	SUPPORT DU TABLEAU ÉLECTRIQUE	1	1	
2	12149072	WIRE CHANNEL 40X30 (170mm)	CANAL PASAHILOS 40x30 (170mm)	CANAL DE CÂBLE 40X30 (170mm)	1	1	
3	12034837	UNIVERSAL RC FILTER 220V	FILTRO RC UNIVERSAL 220V	FILTRE RC UNIVERSEL 220V	1	1	X
4	12149072	WIRE CHANNEL 40X30 (400mm)	CANAL PASAHILOS 40x30 (400mm)	CANAL DE CÂBLE 40X30 (400mm)	2	2	
5	12037188	END STOP	TOPE FINAL	BUTÉE	2	2	
6	12141406	DIN LANE 250mm	CARRIL DIN 250mm	GUIDE DIN 250mm	1	1	
7	12037382	BOXES LID 4/6 mm	TAPA REGLETA 4/6 mm	BANDE DE PROTECTION 4/6mm	2	2	
8	12037165	CONNECTION BOXES 4/6 mm (GAS)	REGLETA CONEXIÓN 4/6 mm (GAS)	BORNIER 4/6mm (GAZ)	10	10	
8	12037165	CONNECTION BOXES 4/6 mm (STEAM)	REGLETA CONEXIÓN 4/6 mm (VAPOR)	BORNIER 4/6mm (VAPEUR)	13	13	
9	12124512	MINICONTACTOR GMC-6M NO	MINICONTACTOR GMC-6M NO	MINICONTACTEUR GMC-6M NO	1	1	X
10	12032109	FUSE HOUSING LANE 35 V2	PORTAFUSIBLE CARRIL 35 V2	PORTE FUSIBLE 35 V2	2	2	
11	12037012	FUSE CARTRIDGE 2A V2 10x38	CARTUCHO FUSIBLE 2 A V2 10x38	CARTOUCHE DE FUSIBLE 2 A V2 10x38	1	1	X
12	12116663	FUSE CARTRIDGE 16A gG 10x38	CARTUCHO FUSIBLE 16A gG 10x38	CARTOUCHE DE FUSIBLE 16A gG 10x38	1	1	X
13	12149159	SOURCE OF ELECTRICITY PSM 2015 24V 15W	FUENTE ALIMENTACION PSM 2015 24V 15W	ALIMENTATION ÉLECTRIQUE PSM 2015 24V 5W	1	1	X
14	12135899	SOURCE OF ELECTRICITY PSM 2015 15V 5W	FUENTE ALIMENTACIÓN PSM 2015 15V 5W	ALIMENTATION ÉLECTRIQUE PSM 2015 15V 5W	1	1	X
15	12133012	FREQUENCY CONTROL 0,37 kW	VARIADOR FRECUENCIA 0,37 kW	VARIATEUR DE FRÉQUENCE 0,37Kw	1	1	

ANALOGIC ELECTRIC BOX / CUADRO ELÉCTRICO ANALÓGICO / TABLEAU ELECTRIQUE ANALOGIQUE

ELECTRICAL HEATING / CALEFACCIÓN ELÉCTRICA / CHAUFFAGE ELECTRIQUE

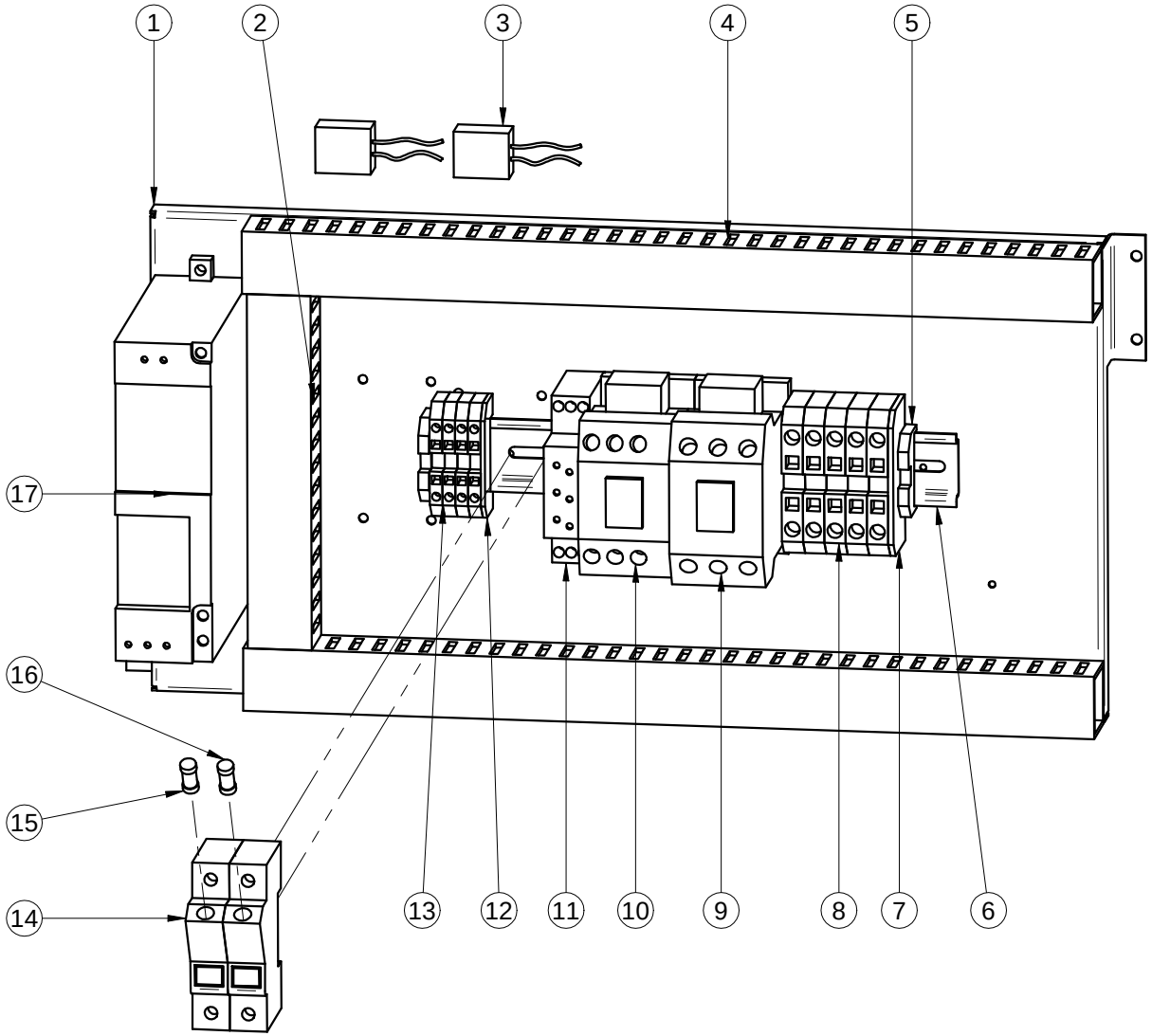

Primer

ANALOGIC ELECTRIC BOX - ELECTRICAL HEATING
CUADRO ELÉCTRICO ANALÓGICO - CALEFACCIÓN ELÉCTRICA
TABLEAU ELECTRIQUE ANALOGUIQUE - CHAUFFAGE ELECTRIQUE

POS.	REF.	DESCRIPTION	DESCRIPCIÓN	DESCRIPTION	DS-11	DS-17	RECOM.
1	12145548	ELECTRIC BOX SUPPORT	SOPORTE CUADRO ELÉCTRICO	SUPPORT DU TABLEAU ÉLECTRIQUE	1	1	
2	12149072	WIRE CHANNEL 40X30 (170mm)	CANAL PASAHILOS 40x30 (170mm)	CANAL DE CÂBLE 40X30 (170mm)	1	1	
3	12034837	UNIVERSAL RC FILTER 220V (SINGLE PHASE)	FILTRO RC UNIVERSAL 220V (MONOFÁSICO)	FILTRE RC UNIVERSEL 220V (MONOPHASE)	2	2	X
4	12149072	WIRE CHANNEL 40X30 (400mm)	CANAL PASAHILOS 40x30 (400mm)	CANAL DE CÂBLE 40X30 (400mm)	2	2	
5	12037188	END STOP	TOPE FINAL	BUTÉE	2	2	
6	12141406	DIN LANE 250mm	CARRIL DIN 250mm	GUIDE DIN 250mm	1	1	
7	12149165	BOXES LID 16mm (TREE PHASE)	TAPA REGLETA 16mm (TRIFÁSICO)	BANDE DE PROTECTION 16mm (TRIPHASE)	1	1	
8	12135869	CONNECTION BOXES 16mm (TREE PHASE)	REGLETA CONEXIÓN 16mm (TRIFÁSICO)	BORNIER 16mm (TRIPHASE)	5	5	
9	12088631	CONTACTOR LG GMC-40	CONTACTOR LG GMC-40	CONTACTEUR LG GMC-40	1	1	X
10	12132075	CONTACTOR MC 9A	CONTACTOR MC 9A	CONTACTEUR MC 9A	1	1	X
11	12149171	TIMER RELPOL	TEMPORIZADOR RELPOL	TEMPORISATEUR RELPOL	1	1	X
12	12037382	BOXES LID 4/6 mm	TAPA REGLETA 4/6 mm	BANDE DE PROTECTION 4/6mm	1	1	
13	12037165	CONNECTION BOXES 4/6 mm	REGLETA CONEXIÓN 4/6 mm	BORNIER 4/6mm	4	4	
14	12032109	FUSE HOUSING LANE 35 V2	PORTAFUSIBLE CARRIL 35 V2	PORTE FUSIBLE 35V2	2	2	
15	12037012	FUSE CARTRIDGE 2A V2 10x38	CARTUCHO FUSIBLE 2 A V2 10x38	CARTOUCHE DE FUSIBLE 2A 10x38	1	1	X
16	12116663	FUSE CARTRIDGE 16A gG 10x38	CARTUCHO FUSIBLE 16A gG 10x38	CARTOUCHE DE FUSIBLE 16A 10x38	1	1	X
17	12133012	FREQUENCY CONTROL 0,37 kW	VARIADOR FRECUENCIA 0,37 kW	VARIATEUR DE FRÉQUENCE 0,37Kw	1	1	X

ANALOGIC ELECTRIC BOX / CUADRO ELÉCTRICO ANALÓGICO / TABLEAU ELECTRIQUE ANALOGIQUE

GAS-TEAM HEATING / CALEFACCIÓN GAS-VAPOR / CHAUFFAGE GAZ-VAPEUR

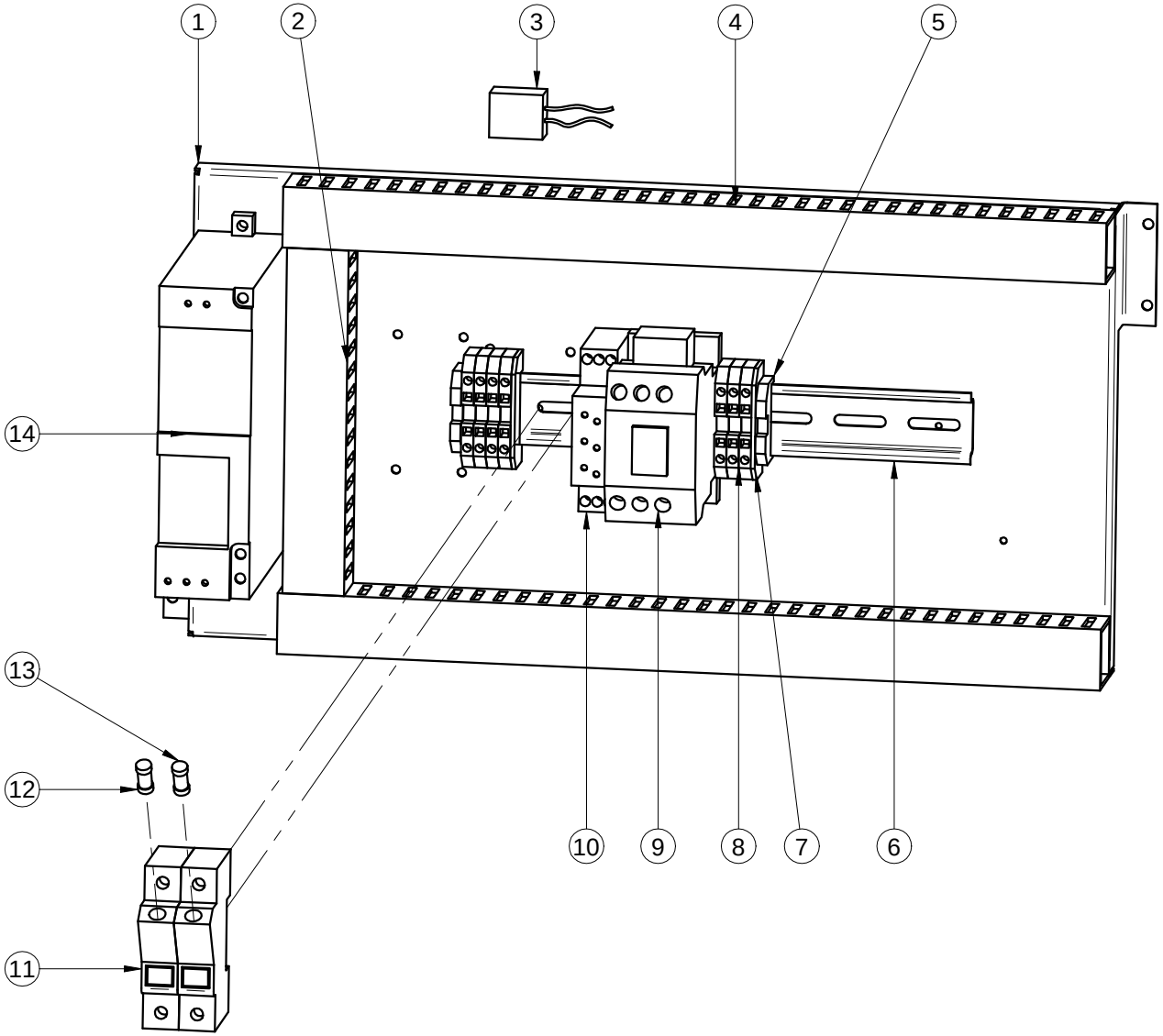

ANALOGIC ELECTRIC BOX - GAS-STEAM HEATING
CUADRO ELÉCTRICO ANALÓGICO- CALEFACCIÓN GAS-VAPOR
TABLEAU ELECTRIQUE ANALOGUIQUE - CHAUFFAGE GAZ-VAPEUR

POS.	REF.	DESCRIPTION	DESCRIPCIÓN	DESCRIPTION	DS-11	DS-17	RECOM.
1	12145548	ELECTRIC BOX SUPPORT	SOPORTE CUADRO ELÉCTRICO	SUPPORT DU TABLEAU ÉLECTRIQUE	1	1	
2	12149072	WIRE CHANNEL 40X30 (170mm)	CANAL PASAHILOS 40x30 (170mm)	CANAL DE CÂBLE 40X30 (170mm)	1	1	
3	12034837	UNIVERSAL RC FILTER 220V	FILTRO RC UNIVERSAL 220V	FILTRE RC UNIVERSAL 220V	1	1	X
4	12149072	WIRE CHANNEL 40X30 (400mm)	CANAL PASAHILOS 40x30 (400mm)	CANAL DE CÂBLE 40X30 (400mm)	2	2	
5	12037188	END STOP	TOPE FINAL	BUTÉE	2	2	
6	12141406	DIN LANE 250mm	CARRIL DIN 250mm	GUIDE DIN 250mm	1	1	
7	12037382	BOXES LID 4/6mm	TAPA REGLETA 4/6mm	BANDE DE PROTECTION 4/6mm	2	2	
8	12037165	CONNECTION BOXES 4/6mm (GAS)	REGLETA CONEXIÓN 4/6mm (GAS)	BORNIER 4/6mm (GAZ)	7	7	
8	12037165	CONNECTION BOXES 4/6mm (STEAM)	REGLETA CONEXIÓN 4/6mm (VAPOR)	BORNIER 4/6mm (VAPEUR)	10	10	
9	12132075	CONTACTOR MC 9A	CONTACTOR MC 9A	CONTACTEUR MC 9A	1	1	X
10	12149171	TIMER RELPOL	TEMPORIZADOR RELPOL	TEMPORISATEUR RELPOL	2	2	X
11	12032109	FUSE HOUSING LANE 35 V2	PORTAFUSIBLE CARRIL 35 V2	PORTE FUSIBLE 35V2	2	2	
12	12037012	FUSE CARTRIDGE 2A V2 10x38	CARTUCHO FUSIBLE 2 A V2 10x38	CARTOUCHE DE FUSIBLE 2A V2 10x38	1	1	X
13	12116663	FUSE CARTRIDGE 16A gG 10x38	CARTUCHO FUSIBLE 16A gG 10x38	CARTOUCHE DE FUSIBLE 16A gG 10x38	1	1	X
14	12133012	FREQUENCY CONTROL 0,37 kW	VARIADOR FRECUENCIA 0,37 kW	VARIATEUR DE FRÉQUENCE 0,37Kw	1	1	X

Primer

LIST OF CABLES
LISTADO DE CABLES
LISTE DES CÂBLES

POS.	REF.	DESCRIPTION	DESCRIPCIÓN	DESCRIPTION	DS-11	DS-17	RECOM.	ANT. / BEFORE	DESDE / FROM
	12132012	SHIELDED CABLE MOTOR S-210/330/460/550/660	CABLE APANTALLADO MOTOR S-210/330/460/550/660	CÂBLE BLINDÉ MOTOR S-210/330/460/550/660	1	1			
	12095956	CABLE SUPL. GAS DIGITAL S-210/330/460	CABLE SUPL. GAS DIGITAL S-210/330/460	CÂBLE SUPL. GAS DIGITAL S-210/330/460	1	1		8100857316	
	12159142	CABLE SUPL. GAS DIGITAL S-210/330/460 2017 SIT	CABLE SUPL. GAS DIGITAL S-210/330/460 2017 SIT	CÂBLE SUPL. GAS DIGITAL S-210/330/460 2017 SIT	1	1			8100857316
	12126291	CABLE SUPL. ELECTRIC S-210/330/460/550/660	CABLE SUPL. ELECTRICO S-210/330/460/550/660	CÂBLE SUPL. ÉLECTRIQUE S-210/330/460/550/660	1	1			
	12149032	CABLE SUPL. GAS ANALOGIC S-210/330/520	CABLE SUPL. GAS ANALOGICO S-210/330/520	CÂBLE SUPL. GAS ANALOGIQUE S-210/330/520	1	1		8100857316	
	12159140	CABLE SUPL. GAS ANALOGIC S-210-460 2017 SIT	CABLE SUPL. GAS ANALOGICO S-210-460 2017 SIT	CÂBLE SUPL. GAS ANALOGIQUE S-210-460 2017 SIT	1	1			8100857316
	12132015	BRACKET CABLE ELECTRICAL CONTACTOR S-210	CABLE HORQ. REGLETA-CONTACTOR ELECTR. S-210/330	CÂBLE PORTEUR BANDE CONTACTEUR ÉLECTR. S-210/330	3	3			
	12149173	BRACKET CABLE ELECTRICAL RESISTORS S-210	CABLE HORQ. CONTACTOR-RESISTENCIAS S-210	CÂBLE PORTEUR BANDE RESISTANCES ÉLECTR. S-210	1	-			
	12132018	BRACKET CABLE ELECTRICAL RESISTORS S-330	CABLE HORQ. CONTACTOR-RESISTENCIAS S-330	CÂBLE PORTEUR BANDE RESISTANCES ÉLECTR. S-330	-	1			
	12149307	SHIELDED CABLE PSM-VARIADOR	CABLE PSM-VARIADOR APANTALLADO	CÂBLE BLINDÉ PSM-VARIADOR	1	1			
	12149157	CABLE REED PROBE DOOR S-210/660	CABLE SONDA SUP REED-PUERTA S-210/660	CÂBLE CAPTEUR REED PORTE S-210/660	2	2			
	12149156	CABLE REED PROBE PSM S-210/660	CABLE SONDA INF-MT PSM S-210/660	CÂBLE CAPTEUR REED PSM S-210/660	1	1			
	12132014	GROUNDING CABLE S-210/330 (ELECTRIC)	CABLE CONEXION TIERRA S-210/330 (ELECTRICA)	CÂBLE TERRE S-210/330 (ÉLECTRIQUE)	1	1			
	12149182	GROUNDING CABLE S-210/330 (GAS-STEAM)	CABLE CONEXION TIERRA S-210/330 (GAS-VAPOR)	CÂBLE TERRE S-210/330 (GAZ-VAPEUR)	1	1			
	12149315	FAN CABLE BOARD 1PH	CABLE VENTILADOR-CUADRO 1F	CÂBLE VENTILATEUR-CADRE 1PH	1	1			
	12149314	FAN CABLE BOARD 3PH	CABLE VENTILADOR-CUADRO 3F	CÂBLE VENTILATEUR-CADRE 3PH	1	1			
	12149037	CABLE REED PROBE FILTER S-210/460	CABLE REED MICRO TAPA - CUADRO S-210/460	CÂBLE CAPTEUR REED FILTRE S-210/460	1	1			
	12149038	OPERATING CABLE PSM S-210/460 2016	CABLE MANIOBRA PSM S-210/460 2016	CÂBLE DE COMMANDE PSM S-210/460 2016	1	1			
	12149035	MAIN CABLING ANALOGIC S-210/460 1PH ABB	CABLEADO PRINC. ANALOGIC S-210/460 1F ABB	CÂBLAGE PRINCIPAL ANALOGIQUE S-210/460 1PH ABB	1	1			
	12149036	MAIN CABLING ANALOGIC AS-210/460 3PH	CABLEADO PRINC. ANALOGIC S-210/460 3F	CÂBLAGE PRINCIPAL ANALOGIQUE S-210/460 3PH	1	1			
	12149039	MAIN CABLING POWER S-210/460 3PH 2015	CABLEADO PRINC. POTENC. S-210/460 3F 2015	CÂBLAGE ALIMENT. PRINCIPAL S-210/460 3PH 2015	1	1			
	12149040	MAIN CABLING POWER PSM S-210/460 1PH ABB 2015	CABLEADO PRINC. POTENC. PSM S-210/460 1F ABB 2015	CÂBLAGE ALIMENT. PRINCIPAL S-210/460 1PH ABB 2015	1	1			
	12126293	BRIDGE CABLE RESISTORS (STAR CONNECTION)	CABLE PUENTE RESISTENCIAS (ESTRELLA)	CÂBLE PONT DES RÉSISTANCES	1	1			
	12149183	PURSE CABLE (SELF SERVICE)	CABLE MONEDERO (AUTOSERVICIO)	CÂBLE DE BOURSE (SELF SERVICE)	1	1			
	12101701	AUXILIAR CALBE REVESING DOOR	CABLE AUXILIAR PUERTA AL REVES	CÂBLE AUXILIAIRE "REVERSING DOOR"	1	1			
	12163580	GROUNDING CABLE 260mm (ON GAS BATTERY)	CABLE TIERRA 260mm (EN LA BATERIA DE GAS)	CÂBLE TERRE 260mm (DANS LA BATTERIE AU GAZ)	1	1			

Primer

CI:	Time-adj: 1
	Range : 1m
	Function: Bp

TSR:	Time-adj: 1
	Range : 10s
	Function: R

VF2	Frequency inverter M2/Variateur fréquence/Variador freqliencia M2
TS	Safety thermostat/thermostat sécurité/Termostato seguridad
TM1	Thermic M1/Thermique M1r/Termico M1
TEMP	Timer/Temporizateur/Temporizador
RS	Reset/Reset/Reset
PE	Emergency stop/Arrêt d'urgence/Paro emergencia
PC	Heating pilot/Voyant chauttage/Piloto calefacción
TV	Steam damper/trappe vapeur/Trampilla vapor

MT	Filter switch/Contact filtre/Micro tapa filtro
MP	Door switch/Contact porte/Micro puerta
M2	Drumb motor reductor/Moteur reducteur tambour/Motoreductor tambor
M1	Extractor motor/Moteur ventilateur/Motor ventilador
KR1	Resistors contactor/Contacteur résistances/Contactor resistencias
KM1	M1contactor/Contacteur M1/Contactor M1
SR	Rotary sensor/Rotatif sensor/Sensor rotativo
TSR	Timer rot. sensor/ Temp. dét. rot./ Temporizador sensor rot.
F	Fuse/Fusible/Fusible
D	Depressor/Depressostat/Depresor
CT	Thermostat contactor/Contact inversion/Contacto termostato
CIO	Ionization circuit/Circuit ionisation/Circuito ionización
CI	Inversor contact/Contact inversion/Contacto inversor
PS	Start push-button/Bouton start/Pulsador start
PR	Reset pilot/Voyant reset/Piloto reset
PM	Start up pilot/Voyant start/Piloto marcha

② Sólo con calefacción eléctrica. // Only with electric heating.

① Sólo con calefacción a gas / vapor / aceite térmico. // Only with gas / steam / thermic oil heating.

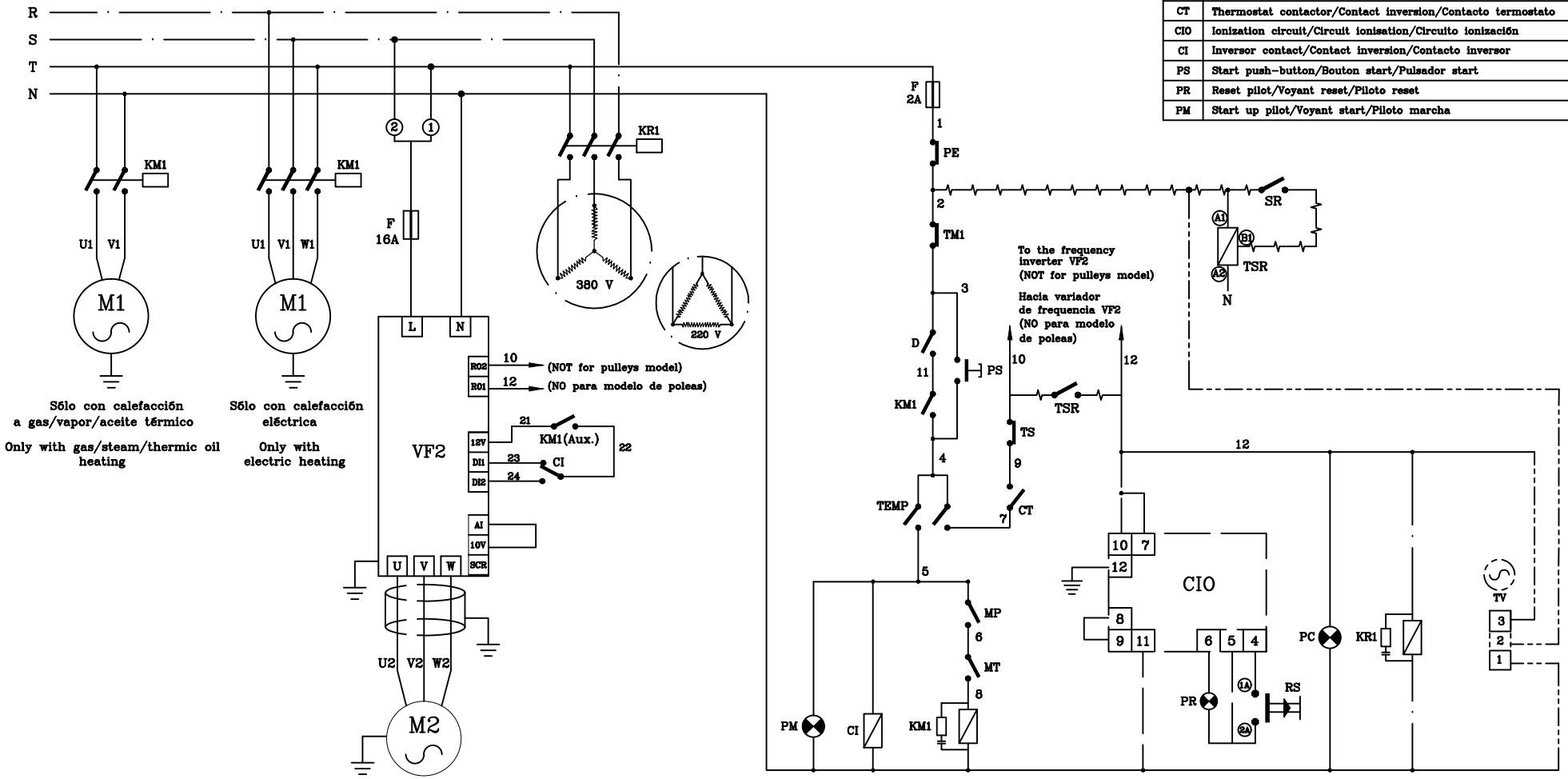

All the version/Toutes les versions/Todos los modelos
Only gas heating/Uniquement chauffage gaz/Sólo modelos calefacción a gas
Only electric heating/Uniquement chauffage électrique/Sólo modelos calefacción eléctrica
Only steam heating/Uniquemente chauffage vapeur/Sólo modelos calefacción a vapor
Only for transmision pulleys model/Solo para modelo con transmisión por poleas

Date/Date/Fecha	Version/Version/Versión	Code/Code/Código
09-09-15	4	S-278

ONNERA GROUP

DIGITAL CONTROL

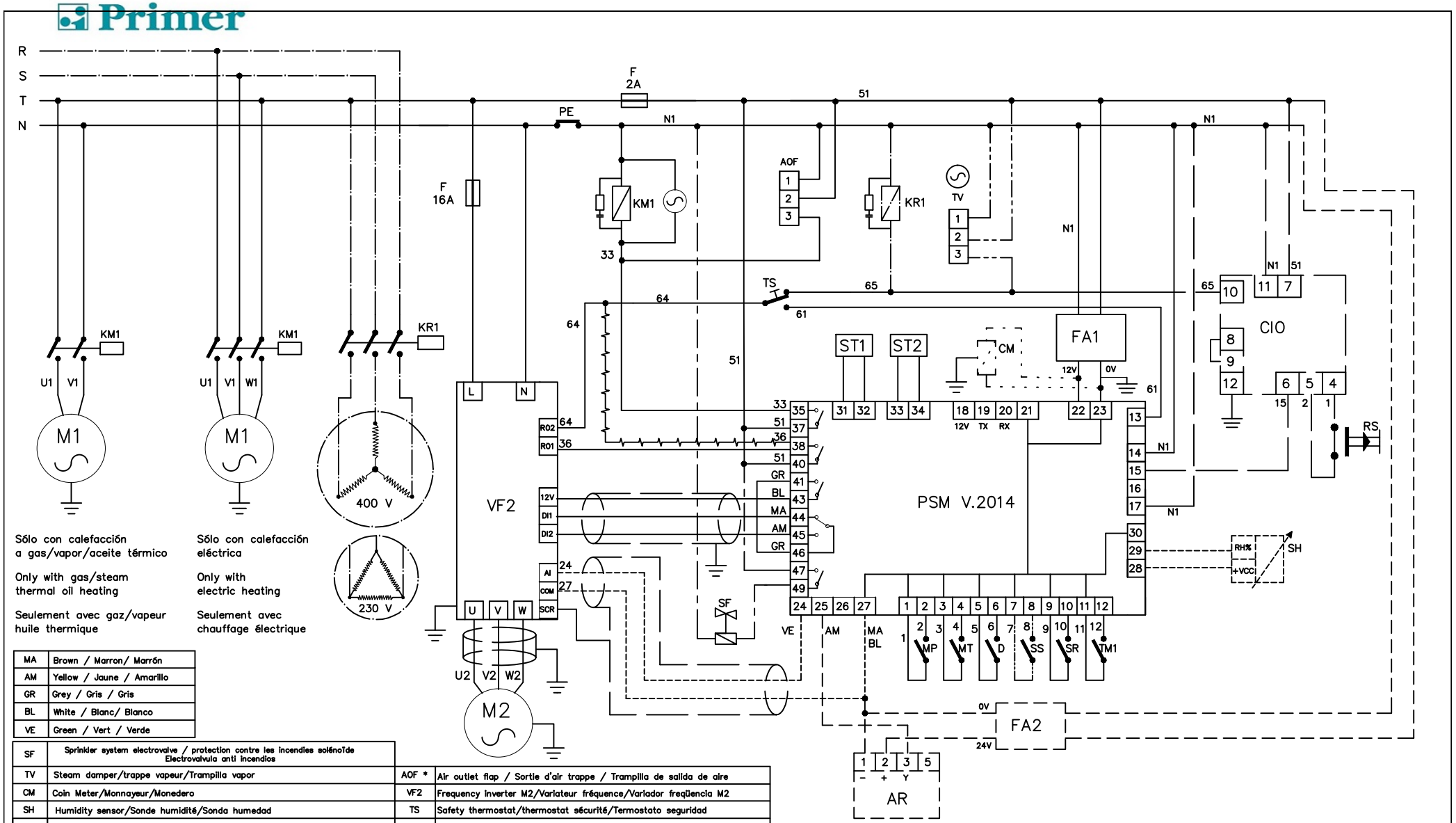

MA	Brown / Marron/ Marrón
AM	Yellow / Jaune / Amarillo
GR	Grey / Gris / Gris
BL	White / Blanc/ Blanco
VE	Green / Vert / Verde

SF	Sprinkler system electrovalve / protection contre les incendies solénoïde Electrovalvula anti incendios		
TV	Steam damper/trappe vapeur/Trampilla vapor	AOF *	Air outlet flap / Sortie d'air trappe / Trampilla de salida de aire
CM	Coin Meter/Monnayeur/Monedero	VF2	Frequency inverter M2/Variateur fréquence/Variador freqüencia M2
SH	Humidity sensor/Sonde humidité/Sonda humedad	TS	Safety thermostat/thermostat sécurité/Termostato seguridad
M2	Drum motor/Moteur tambour/Motor tambor	TM1	Thermic M1/Thermique M1/Termico M1
M1	Extractor motor/Moteur ventilateur/Motor ventilador	ST1	Drum temp. sensor /Sonde temp. tambour /Sonda temp. tambor
KR1	Resistors contactor/Contacteur résistances/Contactor resistencias	ST2	Upper temp. sensor /Sonde temp. Sup /Sonda temp. Superior
KM1	M1 contactor/Contacteur M1/Contactor M1	SH	Humidity sensor/Sonde humidité/Sonda humedad
AR	Rotary actuator/Actionneur rotatif/Actuador rotativo	RS	Reset/Reset/Reset
SR	Rotary sensor/Rotatif sensor/Sensor rotativo	PE	Emergency stop/Arrêt d'urgence/Paro emergencia
F	Fuse/Fusible/Fusible	MT	Filter switch/Contact filtre/Micro tapa filtro
EV	Steam valve/ Valve vapeur/ Válvula vapor	MP	Door switch/Contact porte/Micro puerta
D	Depressor/Depressostat/Depresor	PSM	Microprocessor/Microprocesseur/Microprocesador
CIO	Ionization circuit/Circuit ionisation/Circuito ionización	FA1	12V DC Source/Font de 12V DC/Fuente de 12V DC
SS	Self-service/Self-service/Autoservicio	FA2	24V DC Source/Font de 24V DC/Fuente de 24V DC

* Optional with clean room / En option avec clean room / Opcional con clean room

- All the version/Toutes les versions/Todos los modelos
- Only gas heating/Uniquement chauffage gaz/Sólo calefacción a gas
- Only electric heating/Uniquement chauffage électrique/Sólo calefacción eléctrica
- Only steam heating/Uniquemente chauffage vapeur/Sólo calefacción a vapor
- Only with self-service/Uniquement self-service/Sólo auto-servicio
- Only with humidity control/Uniquement controle d'humidité/sólo control de humedad
- Only with recirculating air/Uniquement recirculation d'air/Solo recirculación de aire
- Only for transmision pulleys model/Uniquement pour le modèle de transmision a poulies/ /Solo para modelo con transmisión por poleas
- Only with coin meter/Solo con moneder
- Only with sprinkler system/ Solo con sistema anti incendios

Date/Date/Fecha	Version/Version/ Versión	Code/Code/Código
18/05/16	4	S293_V4

ONNERA GROUP

DIGITAL CONTROL (CLOSED CIRCUIT)

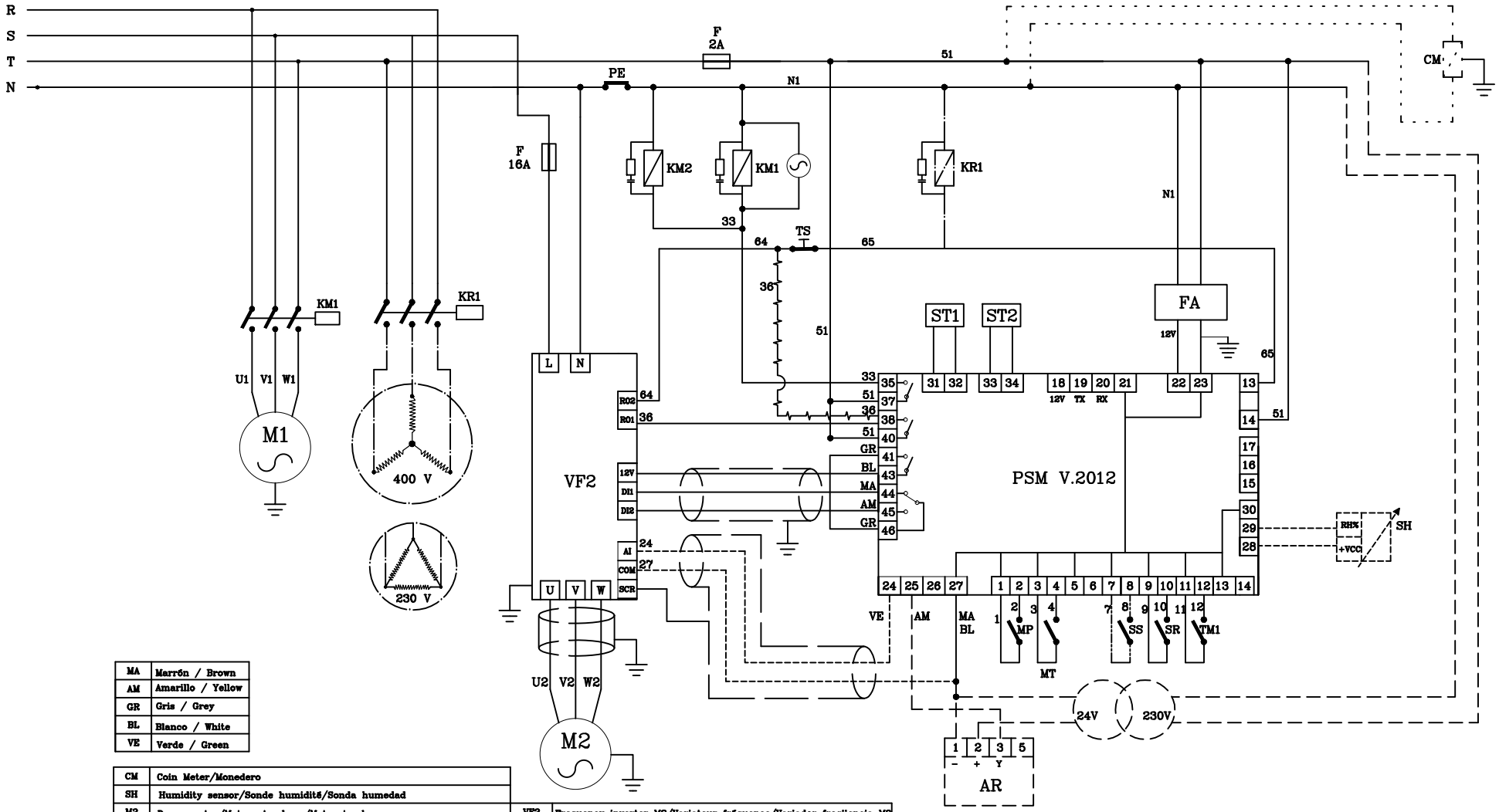

MA	Marrón / Brown
AM	Amarillo / Yellow
GR	Gris / Grey
BL	Blanco / White
VE	Verde / Green

CM	Coin Meter/Monedero
SH	Humidity sensor/Sonde humidité/Sonda humedad
M2	Drum motor/Moteur tambour/Motor tambor
M1	Extractor motor/Moteur ventilateur/Motor ventilador
KR1	Resistors contactor/Contacteur résistances/Contactor resistencias
KM1	M1 contactor/Contacteur M1/Contactor M1
AR	Rotary actuator/Actionneur rotatif/Actuador rotativo
SR	Rotary sensor/Rotatif sensor/Sensor rotativo
F	Fuse/Fusible/Fusible
EV	Steam valve/ Valve vapeur/ Válvula vapor
KM2	Frigo contactor/Contacteur frigo/Contactor frigo
SS	Self-Service/Self-service/Autoservicio

VF2	Frequency inverter M2/Variateur fréquence/Variador freqiencia M2
TS	Safety thermostat/thermostat sécurité/Termostato seguridad
TM1	Thermic M1/Thermique M1/Termico M1
ST1	Drum temp. sensor /Sonde temp. tambour /Sonda temp. tambor
ST2	Upper temp. sensor /Sonde temp. Sup /Sonda temp. Superior
SH	Humidity sensor/Sonde humidité/Sonda humedad
RS	Reset/Reset/Reset
PE	Emergency stop/Arrêt d'urgence/Paro emergencia
MT	Filter switch/Contact filtre/Micro tapa filtro
MP	Door switch/Contact porte/Micro puerta
PSM	Microprocessor/Microprocesseur/Microprocesador
FA	12V DC Source / Font de 12V DC / Fuente de 12V DC

Only with self-service/Uniquement self-service/Sólo auto-servicio
Only with humidity control/Uniquement controle d'humidité/sólo control de humedad
Only with recirculating air/Uniquement recirculation d'air/Solo recirculación de aire
Only for transmision pulleys model/Solo para modelo con transmisión por poleas
Only with coin meter/Solo con monedero

Date/Date/Fecha	Version/Version/Versión	Code/Code/Código
13-11-14	1	S296